ВЕЗА

Российский производитель оборудования для систем ОВиК



Ассортимент выпускаемой продукции

BEBA

Содержание



О компании ВЕЗА 2

Вентиляторы 5



Холодильное оборудование 19



Узлы регулирующие 37

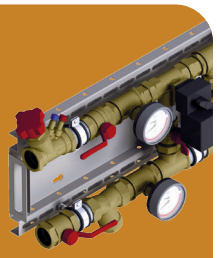

Люки 39

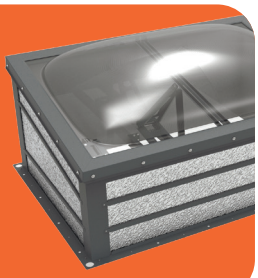

Клапаны 46



Кондиционеры 53



Автоматика 59



Тепловое оборудование 64



Канальная вентиляция 67



Оборудование в морском исполнении 75

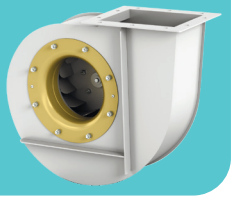

Мы производим кондиционеры, вентиляторы и другую климатическую технику

Единственное в России предприятие полного технологического цикла

>3200

высококвалифицированных сотрудников

Во всех представительствах и филиалах, уникальный штат технологов и инженеров, свой IT-отдел и отдел BIM-моделирования, а также Департамент индустриальных проектов, который объединяет в себе «Отдел по морскому оборудованию», «Атомный отдел» и «Отдел реализации специальных проектов».







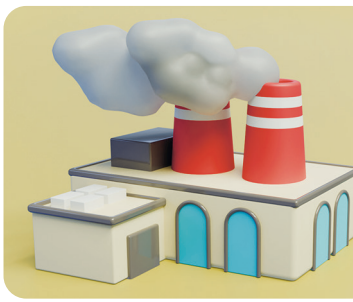



Везде, где нужен особенный климат установлена вентиляция, сделанная нами

На нефтяных платформах и атомных электростанциях, в Кремле и на спортивных стадионах, на заводах и пароходах, в больницах и метро



>155 000 м²
производственных площадей

Каждый год
мы патентуем и выпускаем на рынок серию новинок вентиляционной и противопожарной техники, теплообменников, холодильной техники

Наши разработки
помогают двигать вперед мировую климатическую промышленность

>100 единиц наименований продукции

На базе которых мы создаём бесчисленное количество модификаций, точно подходящих нашему заказчику.

Вся продукция
проходит тщательный контроль и испытания в лабораториях Европейского уровня

Ежегодно
мы наращиваем портфель государственных заказов

9 современных заводов

Работаем только на качественных материалах
Гарантируем исправность выпускаемой продукции, осуществляем шеф-монтаж и гарантийное обслуживание

Индивидуальный подход к каждому объекту

Строгий контроль качества производимой продукции

Комплексная поставка всего оборудования для систем ОВиК

Минимальные сроки производства и поставки

Российский производитель с более чем 30-летним опытом

Сервисная служба с развитой сетью авторизованных партнёров по всей России

Оборудование разработано для эксплуатации в условиях российского климата

Оборудование «ВЕЗА» производится на 9 заводах, расположенных на территории России и СНГ

Компания поддерживает собственную центральную измерительную лабораторию (ЦИЛ)

Лабаротория располагается на заводе ВЕЗА-Фрязино и предназначена для проведения приемочных, доводочных, периодических, контрольных и других видов испытаний вентиляционного и холодильного оборудования. В современных лабораториях ЦИЛ проводятся следующие виды испытаний:

- Определение параметров клапанов, заслонок и обратных клапанов (протечки) (ЦИЛ);
- Тестирование холодильного оборудования, в ходе которого поддерживаются входные нагрузочные параметры, расходно-напорные и температурные характеристики тестируемого изделия;
- Полные аэродинамические испытания вентиляторов всех типов (ЦИЛ);
- Испытания на проверку аэродинамических параметров кондиционеров и приточных камер (ЦИЛ);
- Измерение аэродинамических параметров теплообменников, фильтров и других изделий для вентиляции и кондиционирования, охлаждающих и нагревательных устройств (климатическая камера 2 000 м³).



27 000 м²
ВЕЗА-Гомель
Противопожарные и воздушные клапаны, системы автоматики, узлы регулирования, индивидуальные тепловые пункты, прецизионные кондиционеры АКП

22 000 м²
ВЕЗА-Храпуново
Вентиляторы крышные и радиальные, центральные кондиционеры, оборудование для АЭС, декоративные элементы

18 000 м²
ВЕЗА-Миасс
Вентиляционные агрегаты, радиальные вентиляторы, системы автоматики, воздушные клапаны, стаканы

15 000 м²
ВЕЗА-Карачев
Крышные и осевые вентиляторы, дымовые люки

12 500 м²
ВЕЗА-Брянск
Вся линейка вентиляторов (крышные, радиальные, индустриальные, осевые)

12 000 м²
ВЕЗА — Фрязино
Теплообменное оборудование

9 000 м²
ВЕЗА-Фрязино-Холод
Холодильное оборудование: чиллеры от 25 до 1300 кВт, ККБ от 5 до 750 кВт, специальные кондиционеры, системы автоматики

6 500 м²
ВЕЗА-КМВ
Крышные кондиционеры БОКС, кондиционеры центральные, судовые КОМПАС-БОВ

4 000 м²
ВЕЗА — Нижний Новгород
Канальное оборудование

Вентиляторы



Отсканируйте
для перехода
в раздел вентиляторы
на нашем сайте

Вентиляторы общепромышленные

Общеобменная вентиляция предназначена для осуществления воздухообмена в помещении в целом или в значительной его части и, как правило, используется в жилых и административных зданиях и сооружениях.

Общеобменная вентиляция предусматривается для создания одинаковых условий и параметров воздушной среды во всём объёме помещения, главным образом в его рабочей зоне, когда вредные вещества распространяются по всему объёму помещения и нет возможности (или нет необходимости) их уловить в месте образования.



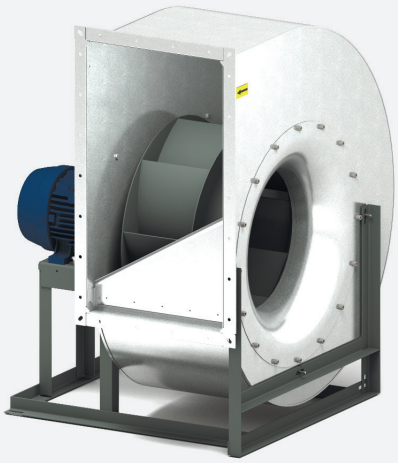

Вентиляторы общепромышленные радиальные ВРАН

Имеют уникальные рабочие колеса с загнутыми назад лопатками, КПД до 85%, обладают низким уровнем шума. Соответствуют лучшим европейским образцам, полностью заменяют устаревшие серии ВЦ 4-70, ВР 80-75, ВР 86-77, имея ряд преимуществ. Предназначены для перемещения чистого и слегка загрязненного воздуха, не содержащего пыли и примесей более 0,1 г/м^3.

Расход воздуха:
260—115000 м^3/ч
Давление:
40— 3000 Па
Типоразмерный ряд:
025—140
Климатическое исполнение:
•У1 •У2 •УХЛ1 •УХЛ2 •Т1 •Т2

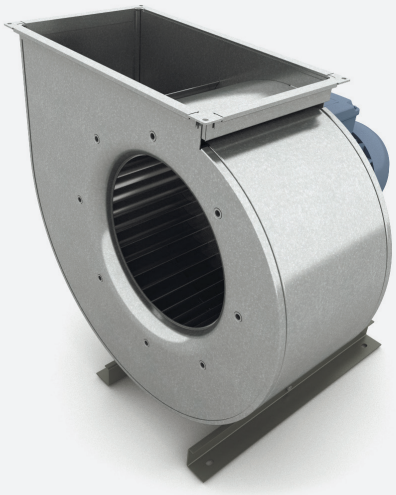

Вентиляторы общепромышленные радиальные ВРАВ

ВРАВ применяются в нагнетательных установках и вентиляционных системах, где введены жесткие ограничения на габаритные размеры. Высоконагруженные рабочие колеса с загнутыми вперед лопатками, обеспечивают компактность и низкий уровень шума. Соответствуют лучшим европейским образцам, полностью заменяют устаревшие серии ВЦ 14-46, ВР 280-46, ВР 300-45.

Расход воздуха:
260—67000 м^3/ч
Давление:
200—2600 Па
Типоразмерный ряд:
020—063, 080
Климатическое исполнение:
•У1 •У2 •УХЛ1 •УХЛ2 •Т1 •Т2

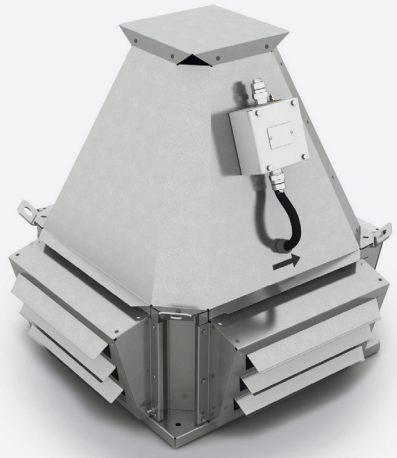

Крышные радиальные вентиляторы КРОС

Предназначены для вытяжных вентиляционных систем, устанавливаемых на кровлях зданий. Имеют новое рабочее колесо с загнутыми назад лопатками и повышенным КПД (до 75%), тороидальный входной патрубок с большим диаметром входа, выход потока воздуха в стороны. КРОС являются собственной разработкой «ВЕЗА».

Расход воздуха:
500—115000 м³/ч
Давление:
10—2200 Па
Типоразмерный ряд:
035—125
Климатическое исполнение:
•У1 •УХЛ1 •Т1

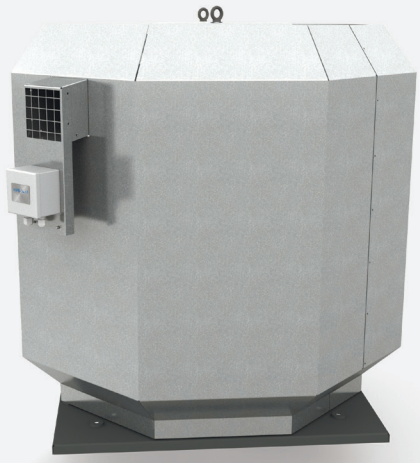

Крышные радиальные вентиляторы КРОВ

Вентиляторы крышные радиальные с выходом потока вверх, в которых используются две модификации рабочих колес с шестью и девятью загнутыми назад лопатками специальной формы. Предназначены для вытяжных вентиляционных систем, устанавливаемых на кровлях зданий. Создают большой расход (до 110000 м³/ч), статическое давление до 2200 Па и небольшой шум.

Расход воздуха:
500—110000 м³/ч
Давление:
10—2200 Па
Типоразмерный ряд:
035—125
Климатическое исполнение:
•У1 •УХЛ1 •Т1



Крышные радиальные вентиляторы УКРОС

Являются усовершенствованной моделью с факельным выходом потока серии КРОС. Обладают улучшенной защитой от осадков, имеют дополнительные откидные карманы, полностью закрывающие вентилятор от дождя. В открытом состоянии поток направлен вверх, что выгодно при размещении с другими системами.

Расход воздуха:
500—115000 м³/ч
Давление:
10—2200 Па
Типоразмерный ряд:
035—125
Климатическое исполнение:
•У1 •УХЛ1 •Т1



Крышные радиальные вентиляторы УКРОВ

Вентиляторы крышные радиальные с выходом потока вверх изготавливаются полностью из нержавеющей стали, данная серия разработана для применения на объектах с экстремальными требованиями по ресурсу и количеству снеговых осадков. Отдельно предусмотрено исполнение до минус 60 °С со специальными электродвигателями.

Расход воздуха:
600—98000 м³/ч
Давление:
10—2100 Па
Типоразмерный ряд:
035—125
Климатическое исполнение:
•У1 •УХЛ1 •Т1



Крышные радиальные вентиляторы КРОШ

Крышный вентилятор КРОШ предназначен для удаления вытяжного воздуха и неагрессивных газов в задачах, где требуется низкое энергопотребление, низкий уровень шума и есть потребность в поддержании регулировании расхода.

Расход воздуха:
230—21000 м³/ч
Давление:
10—680 Па
Типоразмерный ряд:
022—071
Климатическое исполнение:
•У1 •УХЛ1



Осевые вентиляторы ОСА 300, ОСА 301

Изготавливаются в 11 типоразмерах и обеспечивают широкую область режимов по производительности до 100 000 м³/ч и по давлению до 1100 Па. Преимущественными отличиями являются: высокий КПД, низкая стоимость. Идеальное решение для систем с напорами меньше 500 Па.

Расход воздуха:
1200—97000 м³/ч
Давление:
50—1100 Па
Типоразмерный ряд:
040—125
Климатическое исполнение:
•У1 •У2 •УХЛ1



Осевые вентиляторы ОСА-ЭВО

Вентилятор имеет высокие показатели энергоэффективности и низкую шумовую нагрузку. На данный момент вентилятор изготавливается в 7 типоразмерах, обеспечивающих область режимов по производительности до 65 000 м³/ч.

Расход воздуха:
1200—64000 м³/ч
Давление:
10—2100 Па
Типоразмерный ряд:
045—090
Климатическое исполнение:
•У1 •У2 •УХЛ1 •УХЛ2

Вентиляторы для систем приточной противодымной вентиляции

Приточная противодымная вентиляция необходима для поддержания благоприятных климатических условий в здании. Такая вентиляционная система нормализует давление воздуха в помещении. Кроме того, эта система необходима, чтобы при пожароопасном случае обеспечить своевременную эвакуацию людей.



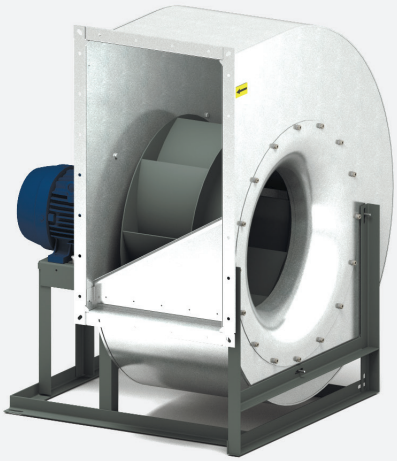

Вентиляторы радиальные подпора ВРАН-ПД

Вентиляторы радиальные для подпора воздуха предназначены для повышения давления в местах скопления людей во время пожара, не давая дыму проникать в места эвакуации. Устанавливаются только в системах ПД-противодымной подпорной вентиляции. Представлены в 9 типоразмерах и изготавливаются только в общепромышленном исполнении по 1-й конструктивной схеме.

Расход воздуха:
1200—110000 м³/ч

Давление:
140—2800 Па

Типоразмерный ряд:
040—140

Климатическое исполнение:
•У1 •У2

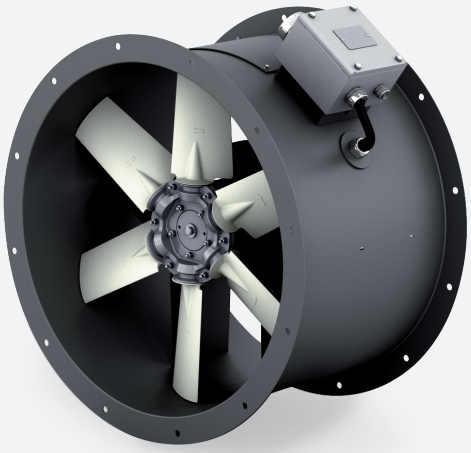

Осевые вентиляторы подпора ОСА 501

Вентиляторы для использования в системах противодымной подпорной вентиляции. Благодаря улучшенной конструкции колеса вентиляторы спроектированы с наиболее высоким статическим КПД. Осевые вентиляторы лучше подходят для ПД-систем, так как они компактнее и, главное, дешевле, чем радиальные.

Расход воздуха:
1800—140000 м³/ч

Давление:
160—1600 Па

Типоразмерный ряд:
040—125

Климатическое исполнение:
•У2



Вентиляторы крышные приточные ВКОП 0

Приточные крышные агрегаты с высокоэффективными осевыми вентиляторами для установки на кровле зданий обеспечивают подачу наружного воздуха в лестничные и лифтовые зоны, создавая в них избыточное давление, не допуская в них поступления дыма. ВКОП 0 — простейший и самый экономный вариант для монтажа на подготовленное основание кровли или на воздуховод.

Расход воздуха:
1800—140000 м³/ч

Давление:
160—1600 Па

Типоразмерный ряд:
040—125

Климатическое исполнение:
•У1 •УХЛ1 •Т1

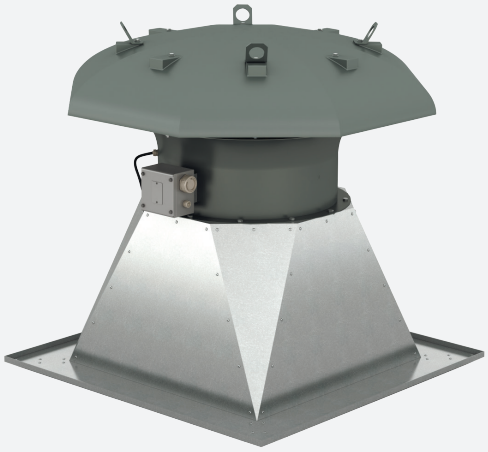

Вентиляторы крышные приточные ВКОП 2019

Установка крышная приточная ВКОП 19 — уникальная разработка компании «ВЕЗА». В состав ВКОП 19 входит специально разработанное монтажное основания, которое является неотъемлемой частью установки и применяется для монтажа на кровлю. ВКОП 19 имеет 4 типа основания, которые обеспечивают плавный переход воздушного потока из круглого сечения в квадратное в кровле, повышая характеристики системы.

Расход воздуха:
3100—51000 м³/ч

Давление:
10—1200 Па

Типоразмерный ряд:
050—080

Климатическое исполнение:
•У1

Вентиляторы для систем вытяжной противодымной вентиляции

Вентиляторы дымоудаления являются противопожарным оборудованием, которое разработано для аварийных вытяжных систем вентиляции и предназначены для отвода дыма и продуктов горения во время пожара и задымлений.



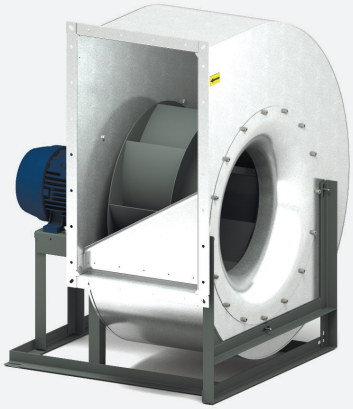

Вентиляторы радиальные дымоудаления ВРАН-ДУ/ДУВ

Вентиляторы с загнутыми назад лопатками устанавливаются в вытяжных системах для удаления возникающих при пожаре газов и отвода тепла из помещения для перемещения газовоздушных смесей с температурой до 400 °С и до 600 °С в течении не менее 120 минут. Предусмотрена возможность работы вентилятора в совмещенном режиме дымоудаления ДУ и вентиляции ДУВ.

Расход воздуха:
1200—133000 м³/ч
Давление:
10—5000 Па
Типоразмерный ряд:
040—140
Климатическое исполнение:
•У1 •У2 •УХЛ1 •УХЛ2 •Т1 •Т2



Вентиляторы настенные дымоудаления ВНР-ДУ

Вентиляторы противопожарные настенные устанавливаются на стене здания внутри (компоновки 2, 5) или вне помещения (3, 6) и предназначены для удаления возникающих при пожаре газов с температурой до 400 °С и до 600 °С в течении не менее 120 минут.

Расход воздуха:
500—50000 м³/ч
Давление:
10—2300 Па
Типоразмерный ряд:
035-100
Климатическое исполнение:
•У1 •Т1



Осевые вентиляторы дымоудаления ОСА-ЭВО-ДУВ

ОСА-ЭВО-ДУВ могут устанавливаться как в зоне пожара, так и вне обслуживаемого помещения. Двигатель изготовлен для работы при температуре 400 °С в течении 60—120 мин. Вентиляторы помимо работы в аварийном режиме могут использоваться для длительной постоянной работы в режиме дымоудаления и вентиляции (ДУВ).

Расход воздуха:
3500—190000 м³/ч
Давление:
40—1600 Па
Типоразмерный ряд:
056—125
Климатическое исполнение:
•У2



Крышные радиальные вентиляторы КРОС-ДУ/ДУВ

Вентиляторы радиальные крышные с выходом потока в стороны. Предназначены для удаления газов, возникающих при пожаре.Вентиляторы могут перемещать воздушные смеси с температурой до 400 °С и до 600 °С в течении не менее 120 минут. Предусмотрена возможность работы в двух режимах: дымоудаления ДУ и в совмещенном режиме дымоудаления и вентиляции ДУВ.

Расход воздуха:
2100—129000 м³/ч
Давление:
30—2100 Па

Типоразмерный ряд:
035—125
Климатическое исполнение:
•У1 •УХЛ1 •Т1

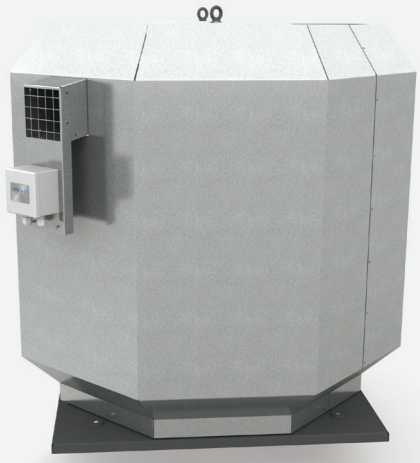

Вентиляторы крышные дымоудаления КРОВ-ДУ/ДУВ

Вентиляторы дымоудаления КРОВ-ДУ/ДУВ имеют высокий корпус со свободным выходом воздуха вверх и небольшую массу. В конструкции предусмотрена защита помещения от попадания атмосферных осадков. Вентиляторы создают большой расход, высокое статическое давление, имеют низкий уровень шума. Могут работать в двух режимах дымоудаления ДУ и в совмещенном ДУВ.

Расход воздуха:
2100—119000 м³/ч
Давление:
30—2100 Па

Типоразмерный ряд:
035—125
Климатическое исполнение:
•У1 •УХЛ1 •Т1



Крышные радиальные вентиляторы УКРОС-ДУ/ДУВ

В вентиляторах дымоудаления УКРОС-ДУ/ДУВ используют новое улучшенное рабочее колесо с загнутыми назад лопатками и повышенным КПД (до 75%). Принципиальное отличие от КРОС-ДУ/ДУВ состоит в системе факельного выброса вверх с откидными защитными карманами.

Расход воздуха:
750—90000 м³/ч
Давление:
10—1280 Па

Типоразмерный ряд:
035—125
Климатическое исполнение:
•У1 •УХЛ1 •Т1



Крышные радиальные вентиляторы УКРОВ-ДУ/ДУВ

Серия вентиляторов дымоудаления специально разработана для применение в экстремальных условиях (ниже -40°С) в районах со значительными снеговыми осадками. УКРОВ-ДУВ выпускают для объектов нефтегазовой промышленности. Имеет также исполнение «Ех» — взрывозащищенное. УКРОВ-ДУ — модель только для работы в режиме дымоудаления в течении 120 мин.

Расход воздуха:
770—83000 м³/ч
Давление:
10—1250 Па

Типоразмерный ряд:
035—125
Климатическое исполнение:
•У1 •УХЛ1

Вентиляторы индустриальные

Индустриальные вентиляторы могут применяться в разнообразных системах, где требуется высокий КПД, компактные размеры, большие расходы воздуха, высокие давления, низкий уровень шума, а также в системах с параллельной работой нескольких вентиляторов. По своим техническим параметрам устройства полностью соответствуют лучшим зарубежным образцам, большинство из них не имеют аналогов среди российских серийно выпускаемых вентиляторов.

Разнообразие серий и типоразмеров вентиляторов ВИР позволяет перекрыть с большим КПД рабочие области большинства аналогов по советским схемам. Ориентиром в разработке линейки оборудования служили европейские прототипы, зарекомендовавшие себя на мировом рынке как эталон энергоэффективности, надежности и качества.



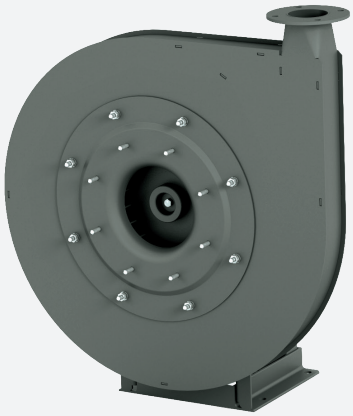

Вентиляторы индустриальные ВИР 150

Вентиляторы предназначены для перемещения воздуха и пылегазовоздушных смесей с запыленностью (концентрацией пыли) до 20 г/м^3 в сухом воздухе, и до 5 г/м^3 во влажном (насыщенном) воздухе. В силу конструктивных особенностей и аэродинамических параметров вентиляторы данной серии могут применяться для местных вытяжных систем со сложной многоступенчатой системой фильтрации, а также для других технологических нужд, требующих высокого давления при очень маленьком расходе воздуха.

Расход воздуха:
70—1100 м^3/ч

Давление:
1900—16000 Па

Типоразмерный ряд:
031—090

Климатическое исполнение:
•У1 •У2 •У3 •У4 •УХЛ1 •УХЛ2 •УХЛ3 •УХЛ4 •Т1 •Т2 •Т3 •Т4

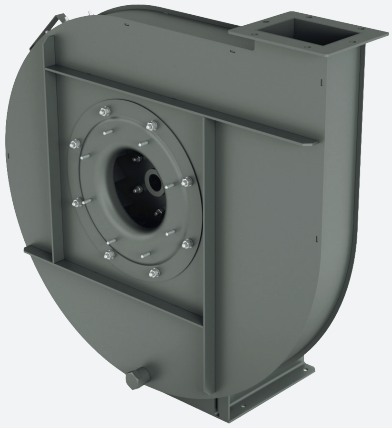

Вентиляторы индустриальные ВИР 200

Самая высоконапорная серия из линейки ВИР представлена в 8 типоразмерах, обеспечивающих область режимов по производительности от 400 до 20000 м^3/ч. Вентиляторы используются для перемещения чистого воздуха после фильтрации с предельно запыленностью (концентрацией пыли) до 0,2 г/м^3.

Расход воздуха:
400—21000 м^3/ч

Давление:
690—21000 Па

Типоразмерный ряд:
050—112

Климатическое исполнение:
•У1 •У2 •У3 •У4 •УХЛ1 •УХЛ2 •УХЛ3 •УХЛ4 •Т1 •Т2 •Т3 •Т4

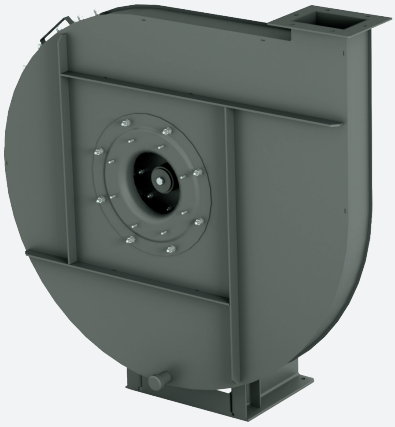

Вентиляторы индустриальные ВИР 201

Вентиляторы ВИР201 предназначены для перемещения воздуха и пылегазовоздушных смесей с запыленностью (концентрацией пыли) до 0,2 г/м³ в сухом воздухе и до 0,05 г/м³ во влажном (насыщенном) воздухе. Данная серия вентиляторов чаще всего используется для технологических нужд и в составе фильтровентиляционных установок.

Расход воздуха:
100—8500 м³/ч
Давление:
620—21000 Па

Типоразмерный ряд:
050—112
Климатическое исполнение:
•У1 •У2 •У3 •У4 •УХЛ1 •УХЛ2 •УХЛ3 •УХЛ4 •Т1 •Т2 •Т3 •Т4

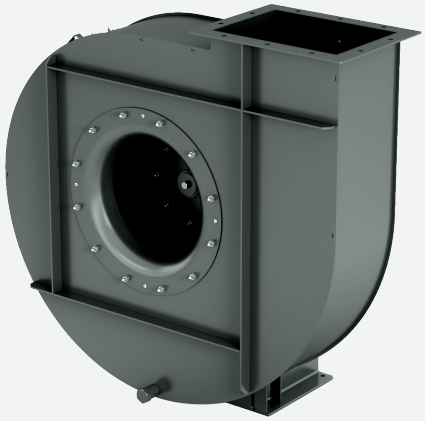

Вентиляторы индустриальные ВИР 301

Вентиляторы подходят для общеобменных систем с высоким и средним давлением. Серия представлена в 15 типоразмерах, диапазон режимов по производительности от 600 до 200 000 м³/ч. Вентиляторы для перемещения чистого воздуха после фильтрации с предельно запыленностью (концентрацией пыли) до 0,2 г/м³.

Расход воздуха:
520—44000 м³/ч
Давление:
660—15000 Па

Типоразмерный ряд:
040—200
Климатическое исполнение:
•У1 •У2 •У3 •У4 •УХЛ1 •УХЛ2 •УХЛ3 •УХЛ4 •Т1 •Т2 •Т3 •Т4

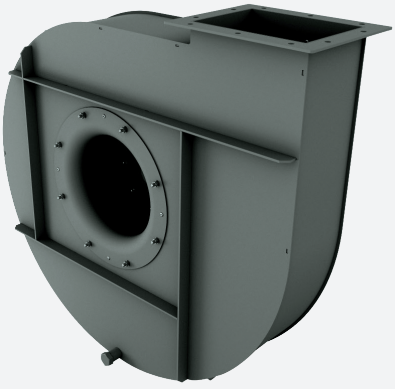

Вентиляторы индустриальные ВИР 330

Вентиляторы высокого давления используются для применения в системах, где требуется высокий КПД, компактные размеры, небольшие расходы воздуха, высокие давления, низкий уровень шума, в системах с параллельной работой нескольких вентиляторов. Вентиляторы для перемещения загрязненного воздуха с предельно запыленностью (концентрацией пыли) до 2 г/м³.

Расход воздуха:
310—36000 м³/ч
Давление:
615—16000 Па

Типоразмерный ряд:
035—200
Климатическое исполнение:
•У1 •У2 •У3 •У4 •УХЛ1 •УХЛ2 •УХЛ3 •УХЛ4 •Т1 •Т2 •Т3 •Т4



Вентиляторы индустриальные ВИР 430

Вентиляторы используются для перемещения загрязненного или грязного воздуха (до 2 г/м³) на производственных объектах, котельных, АЭС в системах вентиляции, а также в качестве дутьевых вентиляторов котлов и печей. Серия представлена на 15 типоразмерах. Полностью заменяет и превосходит серию ВДН.

Расход воздуха:
620—90000 м³/ч
Давление:
550—11000 Па

Типоразмерный ряд:
040—200
Климатическое исполнение:
•У1 •У2 •У3 •У4 •УХЛ1 •УХЛ2 •УХЛ3 •УХЛ4 •Т1 •Т2 •Т3 •Т4

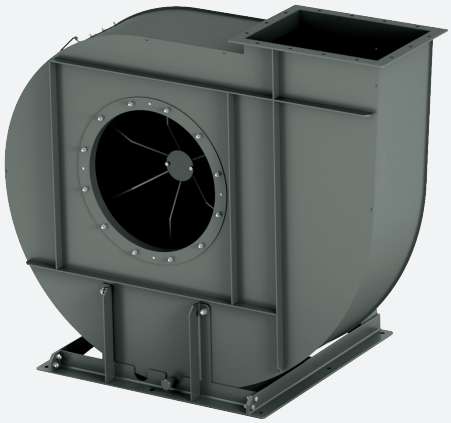

Вентиляторы индустриальные ВИР480

Вентиляторы предназначены для перемещения сыпучих материалов (зерно, древесные опилки, щепа) и пылегазовоздушных смесей с концентрацией до 200 г/м^3 в сухом воздухе, и до 50 г/м^3 во влажном (насыщенном) воздухе. Применяются в системах пневмотранспорта и аспирации, где к оборудованию предъявляются повышенные требования к износостойкости, требуются высокие напоры и большие скорости.

Расход воздуха:
1000—50000 м^3/ч

Давление:
520—5000 Па

Типоразмерный ряд:
040—100

Климатическое исполнение:
•У1 •У2 •У3 •У4 •УХЛ1 •УХЛ2 •УХЛ3 •УХЛ4 •Т1 •Т2 •Т3 •Т4

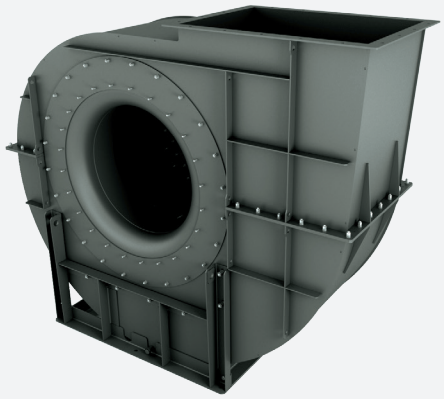

Вентиляторы индустриальные ВИР 600

Вентиляторы среднего давления – оптимальный выбор по соотношению капитальных и эксплуатационных затрат для систем, перекачивающих чистый воздух или воздух с незначительным содержанием пыли до 0,2 г/м^3. Широкий спектр применения: от высокорасходных систем общей вентиляции до локальных систем, оснащенных эффективными системами фильтрации. Не имеют советских аналогов.

Расход воздуха:
700—160000 м^3/ч

Давление:
510—6000 Па

Типоразмерный ряд:
025—200

Климатическое исполнение:
•У1 •У2 •У3 •У4 •УХЛ1 •УХЛ2 •УХЛ3 •УХЛ4 •Т1 •Т2 •Т3 •Т4

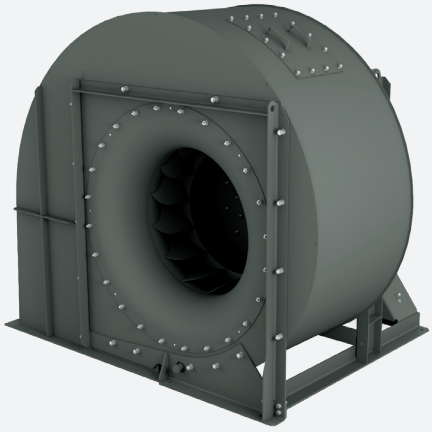

Вентиляторы индустриальные ВИР 800

Низконапорная серия в линейке ВИР используются для перемещения чистого и слегка запыленного воздуха (до 0,2 г/м^3), не содержащих липких и волокнистых материалов. Могут применяться как в технологических системах, так и в системах общеобменной вентиляции и кондиционирования. Обеспечивает широкую область режимов по производительности от 500 до 290000 м^3/ч.

Расход воздуха:
390—200000 м^3/ч

Давление:
190—3500 Па

Типоразмерный ряд:
025—200

Климатическое исполнение:
•У1 •У2 •У3 •У4 •УХЛ1 •УХЛ2 •УХЛ3 •УХЛ4 •Т1 •Т2 •Т3 •Т4

Дополнительная комплектакция к вентиляторам

Дополнительные аксессуары позволяют с легкостью переоборудовать вентилятор в соответствии с особенностями места его установки.

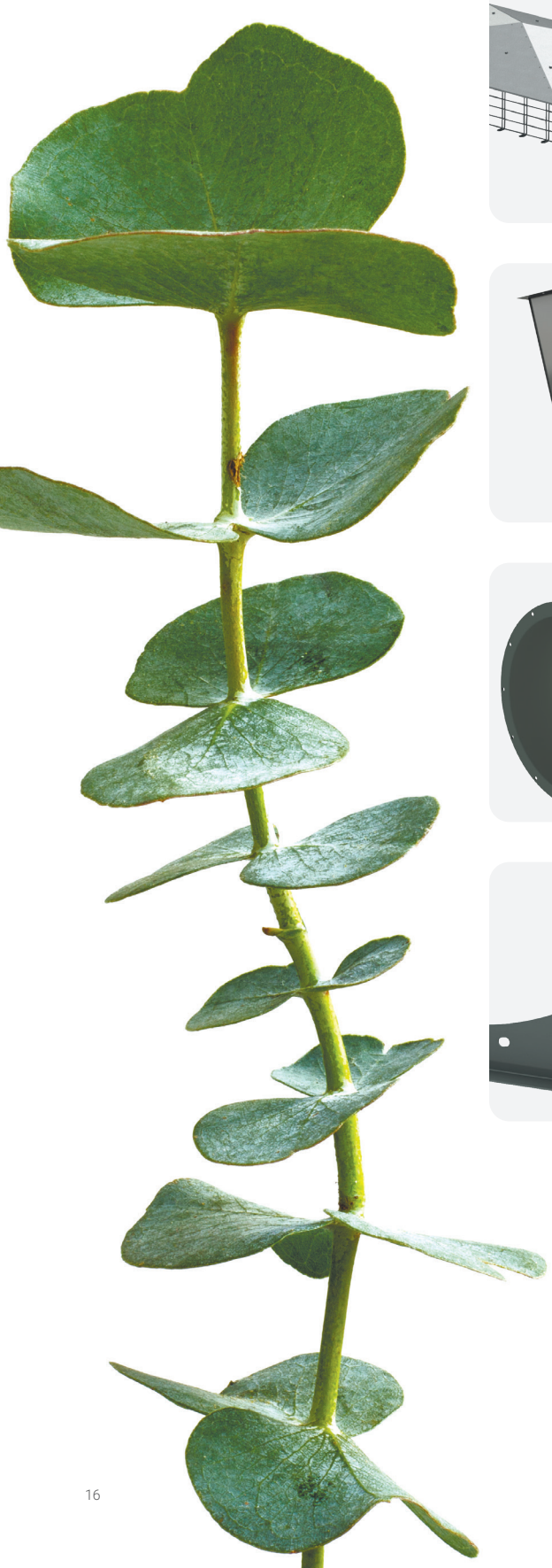



ВКО-ОСА, ВКО-ВД
Входной коллектор

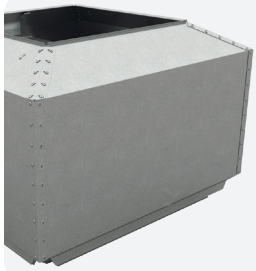

ДЕФЛЕКТОР
Защита от осадков при вертикальном выходе потока

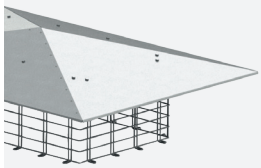

ЗОНТ-ВРАН (-ВРАВ)
Защита от атмосферных осадков

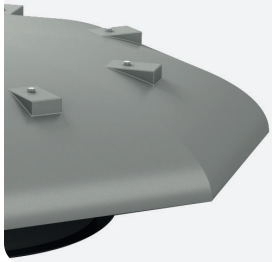

ЗОНТ-ОСА
Защита от атмосферных осадков

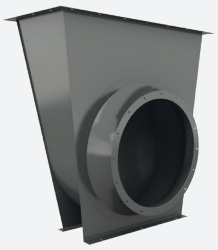

КАВО
Камера воздухозаборная

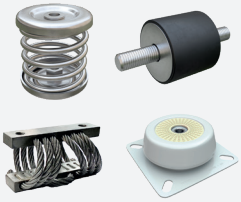

КИВ
Комплект виброизоляторов

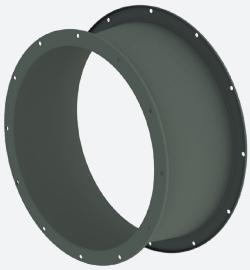

КЛИН-ОСА
Переходник конусный

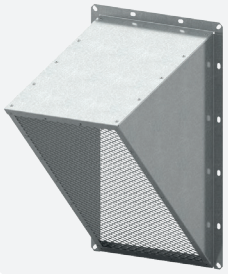

КОЗЫРЕК
Защита от атмосферных осадков



МОП-ОСА, МОБ-ОСА
Монтажная опора



ОНА
Осевой направляющий аппарат

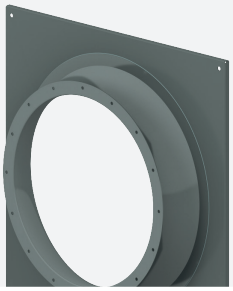

ПЕК-ОСА
Переходник крышный

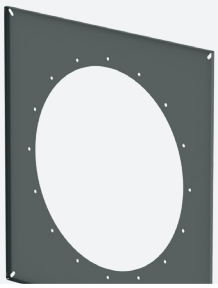

ПЕП-ОСА
Переходник плоский

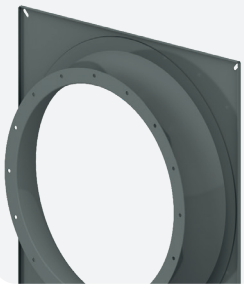

ПЕТ-ОСА
Переходник тороидальный



ПОД
Поддон

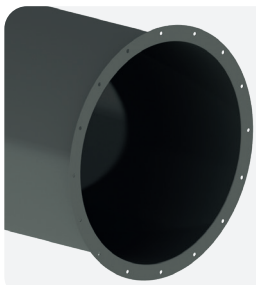

ПУВ-ОСА
Прямой участок воздуховода

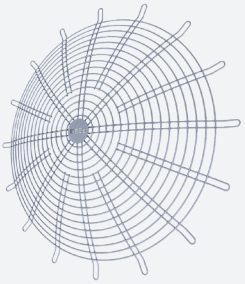

СЕП
Сетка защитная проволочная

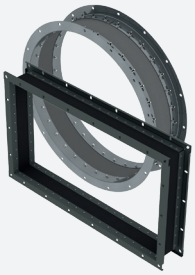

СОМ, СОМ-ВИР
Соединитель мягкий



ТШК
Термо-шумо-изолирующий корпус



ФИВК
Фильтр круглый



ФОН/ФОВ
Фланец обратный

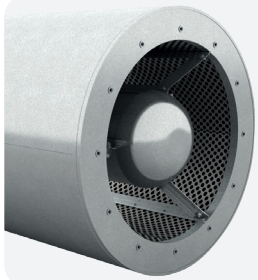

ШУМ-АК, ШУМ-АК-ВД
Шумоглушитель с акустической кассетой

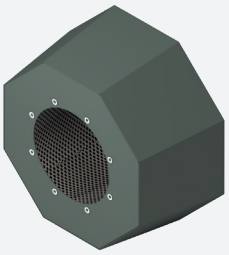

ШУМ-КОНУС
Шумоглушитель конусный



ШУМ-ОСА, ШУМ-ВД
Шумоглушитель круглый

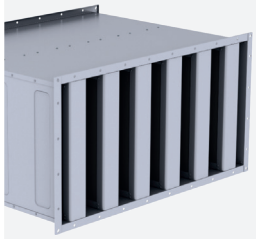

ШУМ-ПЛАСТ (-ПЛАГ)
Шумоглушитель прямоугольный пластинчатый

Монтажные стаканы

Применяются для облегчения монтажа крышных вентиляторов на любом типе кровли .





СТАМ-100
Стаканы монтажные облегчённые без теплоизоляции

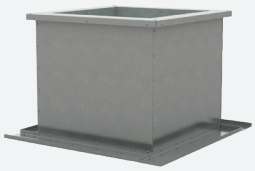

СТАМ-200
Стаканы монтажные утеплённые с теплоизоляцией стенок

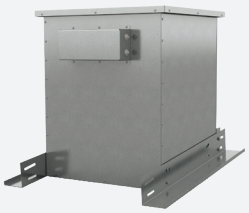

СТАМ-211
Стаканы монтажные утеплённые с встроенным клапаном ГЕРМИК-П

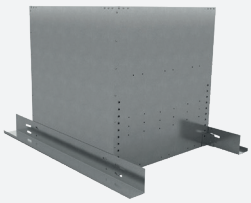

СТАМ-310
Стаканы монтажные для малых крышных вентиляторов КРОМ, КРОШ

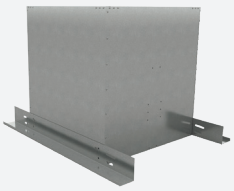

СТАМ-360
Стаканы монтажные для малых крышных вентиляторов КРОМ, КРОШ

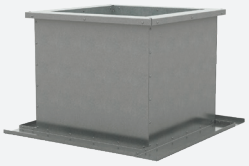

СТАМ-400
Стаканы монтажные для систем дымоудаления

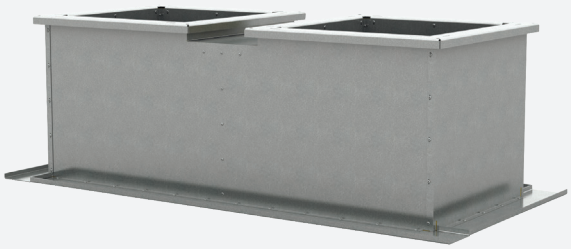

СТАМ-500
Стаканы монтажные спаренные для монтажа двух вентиляторов

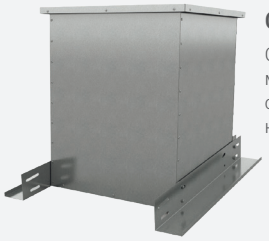

СТАМ-610
Стаканы монтажные с шумоглушением



СТАМ-700
Стаканы монтажные утеплённые «Северные»

Холодильное оборудование



Отсканируйте
для перехода
в раздел холодильное
оборудование
на нашем сайте

Чиллеры с воздушным охлаждением конденсатора АкваМАКК

Чиллеры с воздушным охлаждением конденсатора АкваМАКК имеют широкий диапазон холодопроизводительности от (25 до 1 300 кВт) и предлагаются для любых объектов, требующих кондиционирование с применением теплоносителя.

Чиллеры АкваМАКК 321, 331 и 432 серии опционально могут поставляться со встроенным гидромодулем, в который входит насосная группа, аккумулирующий и расширительный баки и вся необходимая арматура.

Дополнительно предлагаются отдельные гидравлические модули АкваВЕНС 2.0 с центробежными насосами среднего давления или высокого давления, аккумулирующими баками и другими необходимыми элементами для работы с холодильными машинами.

Чиллеры АкваМАКК совместно с центральными кондиционерами ВЕРОСА и фанкойлами Вендо представляют комплексное решение для проектирования различных систем кондиционирования помещений любого назначения.





АкваМАКК 321

Тип компрессоров: спиральные
Холодопроизводительность: от 25 до 160 кВт
Типоразмеров: 14
Хладагент: R410A



АкваМАКК 331

Тип компрессоров: спиральные
Холодопроизводительность: от 110 до 670 кВт
Типоразмеров: 16
Хладагент: R410A

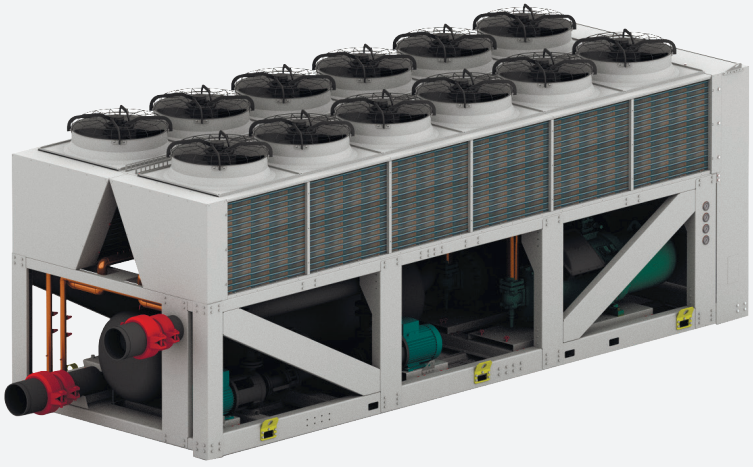

АкваМАКК 432

Тип компрессоров: винтовые
Холодопроизводительность: от 700 до 1300 кВт
Типоразмеров: 6
Хладагент: R134a

Чиллеры с выносным конденсатором АкваМАРК

Чиллеры с выносным конденсатором АкваМАРК 301 и 402 серии имеют диапазон холодопроизводительности от 25 до 1 300 кВт. Агрегаты предназначены для монтажа внутри зданий, опционально комплектуются выносными конденсаторами МАВО.К, которые устанавливаются на улице.

К чиллерам с выносным конденсатором АкваМАРК 301 и 402 серии предлагаются отдельные гидравлические модули АкваВЕНС 2.0 с центробежными насосами, аккумулирующими баками и другими необходимыми элементами для работы с холодильными машинами.

Чиллеры с выносным конденсатором АкваМАРК 301 и 402 серии совместно с центральными кондиционерами ВЕРОСА и фанкойлами Вендо составляют комплексное решение для проектирования различных систем кондиционирования помещений любого назначения.



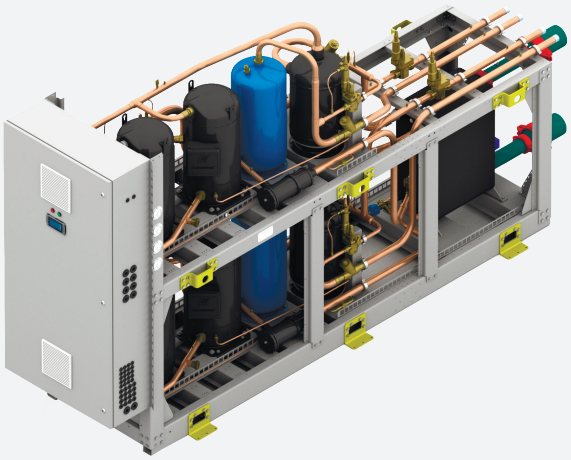

АкваМАРК 301

Тип компрессоров:
спиральные

Типоразмеров:
25

Холодопроизводительность:
от 25 до 670 кВт

Хладагент:
R410A



АкваМАРК 402

Тип компрессоров:
винтовые

Типоразмеров:
6

Холодопроизводительность:
от 700 до 1300 кВт

Хладагент:
R134a

Чиллеры с водяным охлаждением конденсатора АкваМАРК

Чиллеры с водяным охлаждением конденсатора АкваМАРК 341 и 452 серии имеют диапазон холодопроизводительности от 25 до 1 300 кВт. Агрегаты предназначены для монтажа внутри зданий, опционально комплектуются драйкулерами (сухими градирнями) MABO.D, которые устанавливаются на улице.

К чиллерам АкваМАРК 341 и 452 серии предлагаются отдельные гидравлические модули АкваВЕНС 2.0 с центробежными насосами, аккумулирующими баками и другими необходимыми элементами для работы с холодильными машинами.

Чиллеры АкваМАРК 341 и 452 серии совместно с центральными кондиционерами ВЕРОСА и фанкойлами Вендо составляют комплексное решение для проектирования различных систем кондиционирования помещений любого назначения.





АкваМАРК 341

Тип компрессоров:
спиральные

Типоразмеров:
25

Холодопроизводительность:
от 25 до 670 кВт

Хладагент:
R410A



АкваМАРК 452

Тип компрессоров:
винтовые

Типоразмеров:
6

Холодопроизводительность:
от 700 до 1300 кВт

Хладагент:
R134a

Компрессорно-ресиверные агрегаты МАРК

Компрессорно-ресиверные агрегаты МАРК – это моноблочные холодильные установки, предназначенные для наружного или внутреннего монтажа. Агрегаты МАРК служат основой любой холодильной системы. Применяются при ограничениях на размещение внешних блоков. Использование МАРК позволяет относить выносной конденсатор на 50—100 метров от компрессора.

Агрегаты МАРК могут применяться в качестве внешнего источника холода для центральных кондиционеров ВЕРОСА, канальных охладителей и т. д. МАРК могут использоваться с выносными воздушными или встроенными водяными конденсаторами.



МАРК 300

Тип компрессоров: спиральные
Холодопроизводительность: от 11 до 750 кВт
Типоразмеров: 30
Хладагент: R410A

Компрессорно-конденсаторные блоки МАКК

Компрессорно-конденсаторные блоки МАКК служат основой любой холодильной системы и отвечают за подготовку жидкого хладагента, который подается в испарители фреоновых систем и агрегатов. Могут использоваться как внешний источник холода для центральных кондиционеров ВЕРОСА, канальных воздухоохладителей и т.д. Предназначены для наружной установки, температура эксплуатации до -40 °С при условии применения опции ЗК – зимний комплект.

Стандартно компрессорно-конденсаторные блоки МАКК предлагаются с минимально необходимым набором комплектующих.

Для более удобного и быстрого монтажа предлагается опция МК – встроенный монтажный комплект, смонтированный на заводе-изготовителе.



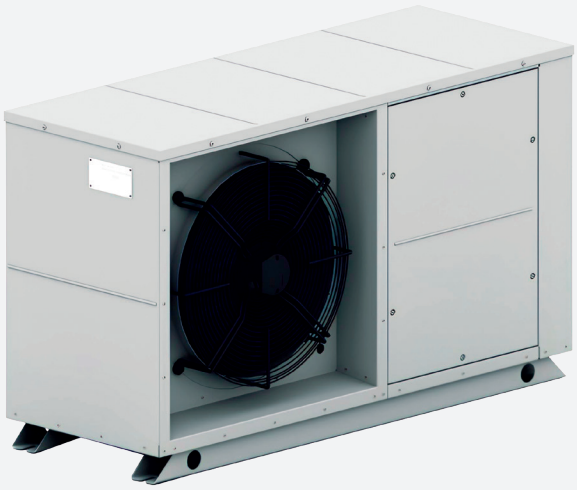

МАКК-Р 310

Тип компрессоров: ротационные
Холодопроизводительность: от 4 до 8 кВт
Типоразмеров: 3
Хладагент: R410A



МАКК 310

Тип компрессоров:
спиральные
Холодопроизводительность:
от 11 до 21 кВт
Типоразмеров:
5
Хладагент:
R410A



МАКК 320

Тип компрессоров:
спиральные
Холодопроизводительность:
от 30 до 190 кВт
Типоразмеров:
14
Хладагент:
R410A



МАКК 330

Тип компрессоров:
спиральные
Холодопроизводительность:
от 120 до 750 кВт
Типоразмеров:
16
Хладагент:
R410A

Компрессорно-конденсаторные блоки с функцией теплового насоса МАКК-Т

Агрегаты МАКК-Т представляют собой компрессорно-конденсаторные блоки с реверсивным холодильным контуром (функция теплового насоса), что позволяет использовать данные агрегаты как на охлаждение, так и на обогрев.

ККБ с функцией теплового насоса МАКК-Т имеют широкий диапазон теплопроизводительности от 5 до 100 кВт, холодопроизводительности от 5 до 95 кВт и представляют собой энергоэффективное решение для отопления объектов, особенно актуальное в межсезонье.

Стандартно агрегаты МАКК-Т предлагаются со встроенным монтажным комплектом.

Эксплуатация (режим охлаждения), Т°с. от -5°С до +45°С.
Эксплуатация (режим отопления), Т°с. от +5°С до +45°С.





МАКК-Т 310

Тип компрессоров:
спиральные
Холодопроизводительность:
от 11 до 21 кВт
Теплопроизводительность:
от 13 до 24 кВт
Типоразмеров:
5
Хладагент:
R410A



МАКК-Т 320

Тип компрессоров:
спиральные
Холодопроизводительность:
от 30 до 190 кВт
Теплопроизводительность:
от 32 до 110 кВт
Типоразмеров:
14
Хладагент:
R410A

Холодильные модули, встраиваемые в центральные кондиционеры ВЕРОСА

Холодильные модули, интегрируемые в центральные кондиционеры ВЕРОСА, – это уникальное техническое решение, позволяющее совместить в одном корпусе вентиляционный агрегат и холодильный модуль.

Холодильный модуль КРАБ в составе центрального кондиционера ВЕРОСА позволяет уменьшить или полностью убрать выносные конденсаторные блоки, а также сохранить мощность при значительном (более 50 метров) отдалении воздушного конденсатора. Оптимальное решение для объектов, на которых отсутствует возможность размещения наружного компрессорно-конденсаторного блока, затруднен или невозможен монтаж фреоновой трассы. Компрессорно-испарительные агрегаты ВКИ построены на базе агрегатов КРАБ, содержат встроенный фреоновый испаритель и ТРВ. Могут применяться как с воздушными, так и с водяными конденсаторами. Блоки водяного конденсатора БВК предназначены для охлаждения и конденсации хладагента, циркулирующего в замкнутой холодильной системе внешним контуром оборотной воды. Могут использоваться в комплекте с бесконденсаторными холодильными агрегатами.



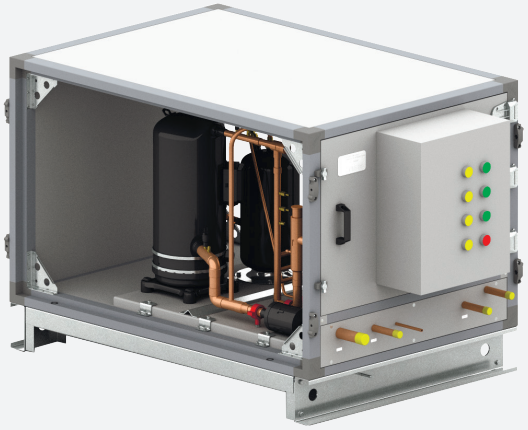

КРАБ-R410A

Тип компрессоров: спиральные
Холодопроизводительность: от 11 до 280 кВт
Теплопроизводительность: от 13 до 110 кВт
Типоразмеров: 21
Хладагент: R410A



ВКИ-R410A

Тип компрессоров: спиральные
Холодопроизводительность: от 11 до 95 кВт
Типоразмеров: 14
Хладагент: R410A



БВК-R410A

Тип компрессоров: пластинчатый
Теплопроизводительность: от 14 до 117 кВт
Типоразмеров: 14
Хладагент: R410A

Выносные конденсаторы MABO.K. Драйкулеры и модули фрикулинга MABO.D

Выносные конденсаторы воздушного охлаждения MABO.K, а также драйкулеры и модули фрикулинга MABO.D предназначены для работы со следующим холодильным оборудованием:

- Чиллеры АкваМАКК;
- Чиллеры без конденсатора АкваМАРК;
- Компрессорно-ресиверные агрегаты МАРК и КРАБ;
- Прецизионные кондиционеры АКП;
- Автономные кондиционеры АК;
- Компрессорно-испарительные агрегаты ВКИ.





MABO.K (плоские)

Конфигураций: 216

Теплопроизводительность: от 8 до 520 кВт

Хладагент: R410A, R134a



MABO.K (взрывозащищённые)

Конфигураций: 210

Теплопроизводительность: от 20 до 520 кВт

Хладагент: R410A, R134a



MABO.K (V-образные)

Конфигураций: 36
Теплопроизводительность: от 120 до 1150 кВт
Хладагент: R410A, R134a

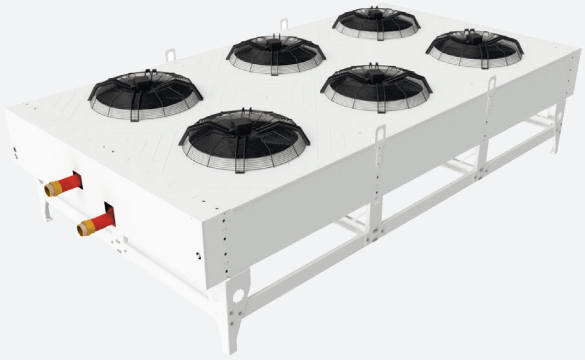

MABO.D (плоские)

Конфигураций: 216
Теплопроизводительность: от 8 до 520 кВт



MABO.D (взрывозащищённые)

Конфигураций: 210
Теплопроизводительность: от 20 до 520 кВт



MABO.D (V-образные)

Конфигураций: 36
Теплопроизводительность: от 120 до 1150 кВт

Гидромодули АкваВЕНС 2.0

Гидромодули АкваВЕНС 2.0 предназначены для обеспечения циркуляции теплоносителя в замкнутой системе холодопотребления. Они позволяют облегчить и ускорить монтаж систем кондиционирования и охлаждения.

Гидромодули АкваВЕНС 2.0 могут применяться для совместной работы с чиллерами АкваМАКК и АкваМАРК и поставляются как готовое заводское изделие.





АкваВЕНС 2.0

Расход:
от 0,4 до 374 м³/ч

Напор насосов:
от 45 до 510 кПа

Типоразмеров:
43

Диапазон эксплуатации:
от -10 до +45 °С

Фанкойлы (вентиляторные доводчики) Вендо

Линейка фанкойлов Вендо предлагает большое количество конфигураций, широкие возможности систем управления, а также множество аксессуаров и опций. Оборудование отличается высокой технологичностью, отличным качеством исполнения и низкими шумовыми характеристиками.

Фанкойлы Вендо совместно с чиллерами ВЕЗА и центральными кондиционерами ВЕРОСА представляют комплексное решение по поставке оборудования для систем ОВиК на объекты любого назначения.





Фанкойлы кассетные двухтрубные (серия Компакт)

Вендо-ПК-3/2…5/2

Холодопроизводительность:
от 3 до 4,5 кВт

Теплопроизводительность:
от 4 до 6 кВт

Типоразмеров:
3

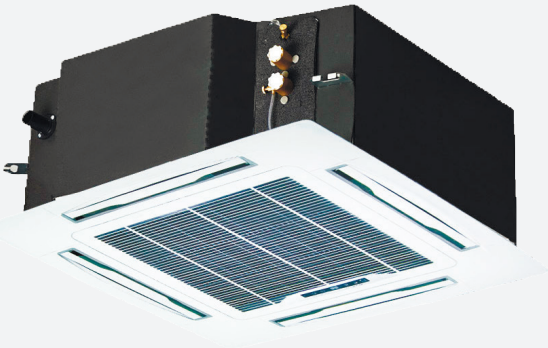

Фанкойлы кассетные двухтрубные (серия Стандарт)

Вендо-ПК-6/2…15/2

Холодопроизводительность:
от 5,7 до 12,9 кВт

Теплопроизводительность:
от 9,7 до 17,6 кВт

Типоразмеров:
6



Фанкойлы кассетные
четырехтрубные (серия Компакт)

Вендо-ПК-3/4…5/4

Холодопроизводительность:
от 2,5 до 3,5 кВт
Теплопроизводительность:
от 3,7 до 5,1 кВт

Типоразмеров:
3

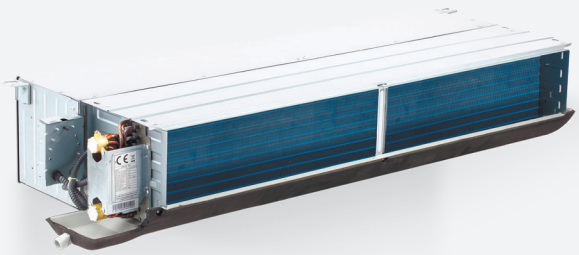

Фанкойлы канальные двухтрубные
средненапорные (30 Па)

Вендо-КС-2/2-Н…14/2-Н

Холодопроизводительность:
от 2,2 до 12,5 кВт
Теплопроизводительность:
от 3,5 до 21,0 кВт

Типоразмеров:
10

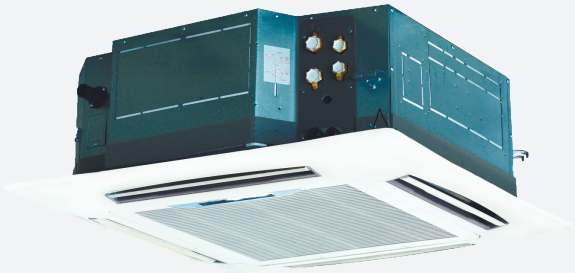

Фанкойлы кассетные
четырехтрубные (серия Стандарт)

Вендо-ПК-6/4…15/4

Холодопроизводительность:
от 5,1 до 10,6 кВт
Теплопроизводительность:
от 6,7 до 12,6 кВт

Типоразмеров:
6

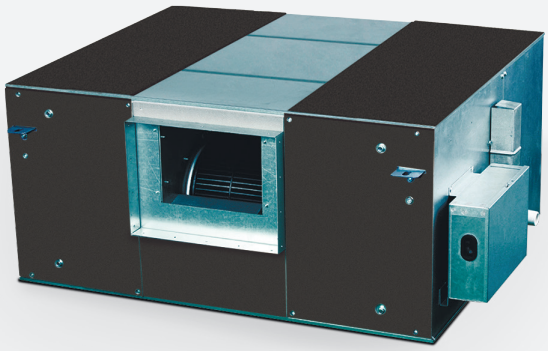

Фанкойлы канальные двухтрубные
высоконапорные (70-100 Па)

Вендо-КС-8/2-С…22/2-В

Холодопроизводительность:
от 6,6 до 20,0 кВт
Теплопроизводительность:
от 9,7 до 30,1 кВт

Типоразмеров:
7



Фанкойлы канальные четырехтрубные средненапорные (30 Па)

Вендо-КС-2/4-Н…14/4-Н

Холодопроизводительность:
от 2,0 до 11,5 кВт
Теплопроизводительность:
от 3,0 до 15,5 кВт

Типоразмеров:
9



Фанкойлы настенные двухтрубные

Вендо-СТ-2,5/2...6/2

Холодопроизводительность:
от 2,2 до 4,5 кВт
Теплопроизводительность:
от 3,0 до 6,3 кВт

Типоразмеров:
5



Фанкойлы напольно-потолочные двухтрубные

Вендо-НП-1,5/2-А…8/2-А

Холодопроизводительность:
от 2,3 до 8,3 кВт
Теплопроизводительность:
от 2,4 до 8,5 кВт

Типоразмеров:
6



Фанкойлы напольно-потолочные четырехтрубные

Вендо-НП-1,5/4-А…8/4-А

Холодопроизводительность:
от 2,0 до 7,7 кВт
Теплопроизводительность:
от 1,7 до 7,3 кВт

Типоразмеров:
6

Прецизионные кондиционеры

Высокоэффективные прецизионные кондиционеры обновлённой серии АКП являются одним из приоритетных направлений развития компании ВЕЗА. Они предназначены для поддержания стабильного микроклимата в производственных помещениях, отличаются высокой надёжностью и обладают характеристиками, которые позволяют использовать их в системах кондиционирования различного назначения.

Типичными областями применения являются компьютерные залы, цифровые телефонные станции, коммутационные станции, метеорологические станции, медицинские лаборатории, сканеры CAT и MR, а также любые другие помещения, в которых тепловая нагрузка должна рассеиваться без изменения относительной влажности.



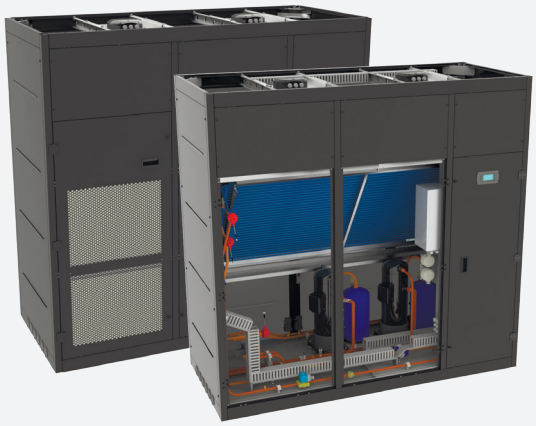

АКП-Ш-1

Шкафные прецизионные кондиционеры с выносным конденсатором воздушного охлаждения

Для работы прецизионных кондиционеров АКП-Ш-1 требуется выносной конденсатор воздушного охлаждения MABO.K. Конденсаторы MABO.K доступны в различных исполнениях, в том числе во взрывозащищённом виде.

Холодопроизводительность:
6–120 кВт

Хладагент:
R410A

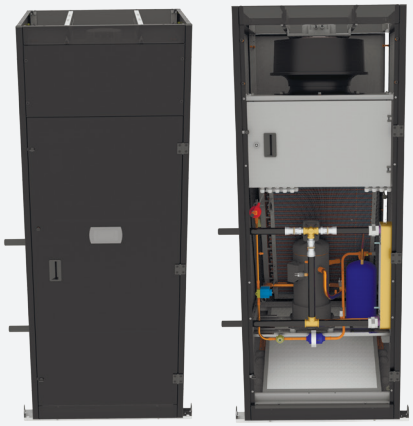

АКП-Ш-2

Шкафные прецизионные кондиционеры со встроенным конденсатором водяного охлаждения

В прецизионные кондиционеры АКП-Ш-2 встроен водяной пластинчатый конденсатор, который может охлаждаться выносным драйкулером MABO.D. Драйкулеры MABO.D доступны в различных исполнениях, в том числе во взрывозащищённом виде.

Холодопроизводительность:
6–120 кВт

Хладагент:
R410A



АКП-Ш-3

Шкафные прецизионные кондиционеры на охлаждённой (чиллерной) воде

В прецизионных кондиционерах АКП-Ш-3 применяется водяной охладитель воздуха. Воду для АКП-Ш-3 охлаждает чиллер, поэтому АКП-Ш-3 являются бескомпрессорными агрегатами. «ВЕЗА» предлагает широкий модельный ряд чиллеров на хладагентах R410A и R134a холодопроизводительностью от 25 до 1300 кВт.

Холодопроизводительность:
8–210 кВт



АКП-Р

Межрядные прецизионные кондиционеры

- До пяти EC-вентиляторов с регулируемой скоростью, которые можно настраивать независимо друг от друга для оптимальной адаптации к изменениям воздуха.
- RS-485 для подключения к системам управления инженерными сетями здания.
- Отсутствуют соединительные кабели и трубопроводы между стойкой и кондиционером, что повышает адаптивность в информационном центре.
- Встроенный шкаф управления.

Спиральный компрессор

Доступ для обслуживания спереди и сзади

Встроенный шкаф управления

Теплообменники



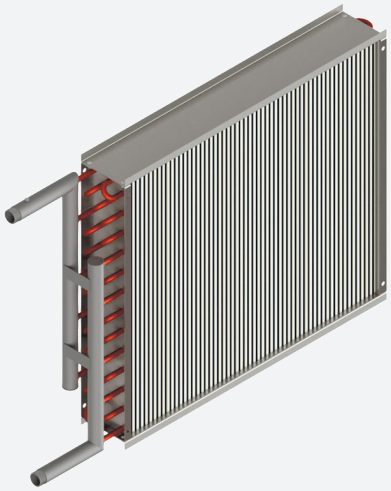

Воздухонагреватель водяной ВНВ

Используются в системах вентиляции и кондиционирования и предназначены для нагрева приточного воздуха горячим теплоносителем. Воздухонагреватели ВНВ могут быть установлены отдельно или являться частью воздухообрабатывающего оборудования, например, приточно-вытяжной установки ВЕРОСА.

Стандартное исполнение:
теплообменник 2, 3, 4 ряда
Рабочее давление:
16 бар
Трубка:
Ø9,52 мм; Ø12,0 мм; Ø16,0 мм
Материал корпуса:
оцинкованная сталь; нержавеющая сталь

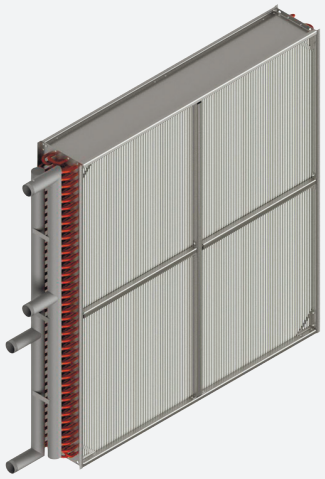

Воздухоохладитель водяной ВОВ

Предназначены для охлаждения воздуха холодоносителем (вода либо гликолевая смесь) до нужной температуры. Также при охлаждении возможно выпадение конденсата из воздуха, что необходимо учитывать при расчёте оборудования и предусматривать отвод конденсата при монтаже. Воздухоохладители ВОВ могут быть установлены отдельно или являться частью воздухообрабатывающего оборудования, например, приточно-вытяжной установки ВЕРОСА.

Стандартное исполнение:
теплообменник 4, 6, 8 рядов
Рабочее давление:
16 бар
Трубка:
Ø9,52 мм; Ø12,0 мм; Ø16,0 мм
Материал корпуса:
оцинкованная сталь; нержавеющая сталь

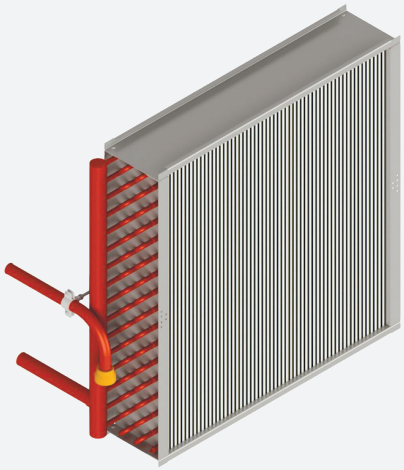

Воздухоохладитель фреоновый (испаритель) ВОФ

Предназначены для охлаждения воздуха фреоном (например R407C или R410A) до нужной температуры. Охлаждение происходит за счёт непосредственного испарения (кипения) фреона внутри испарителя. Воздухоохладители ВОВ могут быть установлены отдельно или являться частью воздухообрабатывающего оборудования, например, приточно-вытяжной установки ВЕРОСА.

Стандартное исполнение:
теплообменник 4, 6, 8 рядов
Рабочее давление:
27 бар
Трубка:
Ø9,52 мм; Ø12,0 мм
Материал корпуса:
оцинкованная сталь; нержавеющая сталь

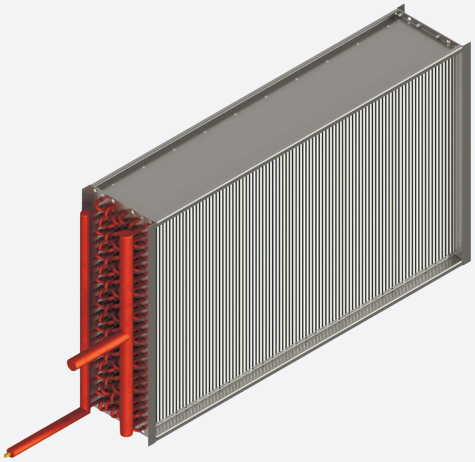

Воздухонагреватель фреоновый (конденсатор) ВНФ

Фреоновые воздухонагреватели ВНФ необходимы во фреоновых системах для сброса тепла, поглощённого в испарителе ВОФ. Воздухонагреватели ВНФ могут быть установлены отдельно, но чаще являются частью оборудования, например, воздушного конденсатора MABO.K.

Стандартное исполнение:
теплообменник 4, 6, 8 рядов
Рабочее давление:
27 бар или 42 бара для фреона R410A
Трубка:
Ø9,52 мм; Ø12,0 мм
Материал корпуса:
оцинкованная сталь; нержавеющая сталь



Воздухонагреватель паровой (паровой конденсатор) ВНП

Паровые воздухонагреватели ВНП используются для нагрева воздуха за счёт конденсации пара. Воздухонагреватели ВНП могут быть установлены как отдельно, так и в приточно-вытяжных установках ВЕРОСА.

Стандартное исполнение:
теплообменник 1, 2 ряда
Рабочее давление:
до 16 бар
Рабочая температура:
до +150 °C
Трубка:
Ø 16,0 мм



Теплоутилизатор водяной УВНВ / УВОВ

Теплоутилизаторы водяные УВНВ и УВОВ используются в приточно-вытяжных установках ВЕРОСА для использования тепла от тёплого вытяжного воздуха для нагрева приточного воздуха. Теплообменники устанавливаются в приточно-вытяжных системах в паре: на вытяжке устанавливается воздухоохладитель УВОВ, на притоке устанавливается воздухонагреватель УВНВ. При использовании теплоутилизаторов можно сэкономить до 50% энергии.

Узлы регулирующие



Отсканируйте
для перехода
в раздел узлы
на нашем сайте

Узлы регулирующие и пункты тепловые индивидуальные

В 2012 году в компании «ВЕЗА» была создана проектно-конструкторская группа по разработке теплоэнергетического оборудования для автоматического управления параметрами систем тепло и холодопотребления.

Типовые решения пунктов тепловых индивидуальных (ПТИ) и узлов регулирующих (УР) под торговыми марками «Базис» и «Вектор» предлагаются для применения в проектах систем отопления, вентиляции и ГВС с 2014 года.



Пункт тепловой индивидуальный «Базис»:

Изделие ПТИ «Базис» представляет собой разборную конструкцию, состоящую из отдельных готовых типовых функциональных блоков и дополнительных узлов, монтируемых в готовое изделие на месте установки.

Блочное исполнение. Специальное исполнение.

Диапазон температур:
от 5 °С до 200 °С
Диапазон давления:
от 0,1 до 2,5 МПа
Диапазон расхода:
от 1,2 до 500 м³/ч
Климатическое исполнение:
У3, УХЛ3, УХЛ4

Стандартное исполнение.

Диапазон температур:
от 5 °С до 200 °С
Диапазон давления:
от 0,1 до 2,5 МПа
Диапазон расхода:
от 1,2 до 500 м³/ч
Климатическое исполнение:
У3, УХЛ3, УХЛ4

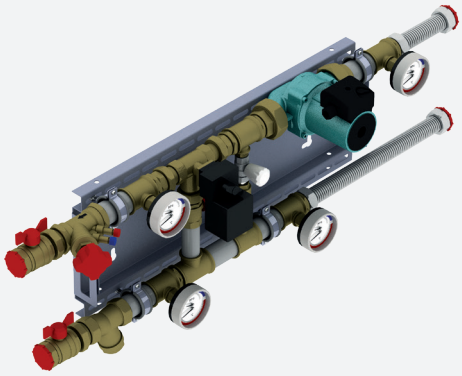

Узел регулирующий «Вектор»:

Узел регулирующий «Вектор» предназначен для автоматического управления параметрами и режимами подачи тепло (холодо)носителя при подключении к тепло (холодо) источнику потребителей систем вентиляции, отопительных систем и других систем потребления тепловой энергии.

Уличный. Специальный.

Диапазон температур:
от 5 °С до 200 °С
Диапазон давления:
от 0,1 до 1,6 МПа
Диапазон расхода:
150 м³/ч
Климатическое исполнение:
У3, УХЛ3, УХЛ4

Стандарт.

Диапазон температур:
от 5 °С до 150 °С
Диапазон давления:
от 0,1 до 1,0 МПа
Диапазон расхода:
от 0,1 до 70 м³/ч
Климатическое исполнение:
У3, УХЛ3, УХЛ4

Люки



Отсканируйте
для перехода
в раздел люки
на нашем сайте

Люки дымовые серии ДЫМОЗОР®

Предназначены для монтажа на кровлю здания, в строительные проемы наружных стен и использования в системах противодымной вентиляции с естественным побуждением тяги. Рекомендуются для установки на одноэтажных зданиях большой площади. Кроме основного назначения – удаления продуктов горения, могут быть использованы для проветривания помещения. В вариантах с прозрачной крышкой имеют функцию дополнительного естественного освещения помещения.



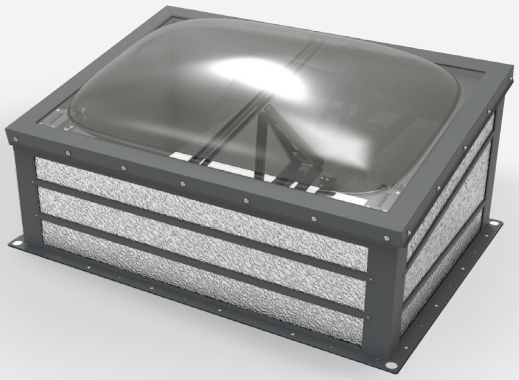

Люк дымовой кровельный одностворчатый ДЫМОЗОР®-100

ДЫМОЗОР®-100 предназначен для применения в системах противодымной вентиляции с естественным побуждением тяги в качестве оборудования для удаления продуктов горения. В вариантах с прозрачной створкой обладает функцией дополнительного естественного освещения.

Условия монтажа:
плоская кровля, либо скатная кровля с углом ската до 14°

Снеговая нагрузка:
I – V снеговой район

Ветровая нагрузка:
12 м/с, не более

Категория сейсмостойкости:
III

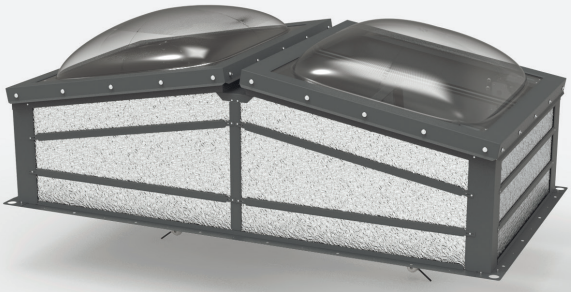

Люк дымовой кровельный двухстворчатый ДЫМОЗОР®-200

ДЫМОЗОР®-200 предназначен для применения в системах противодымной вентиляции с естественным побуждением тяги в качестве оборудования для удаления продуктов горения. В вариантах с прозрачными створками обладает функцией дополнительного естественного освещения.

Условия монтажа:
плоская кровля, либо скатная кровля с углом ската до 14°

Снеговая нагрузка:
I– V снеговой район

Ветровая нагрузка:
12 м/с, не более

Категория сейсмостойкости:
III

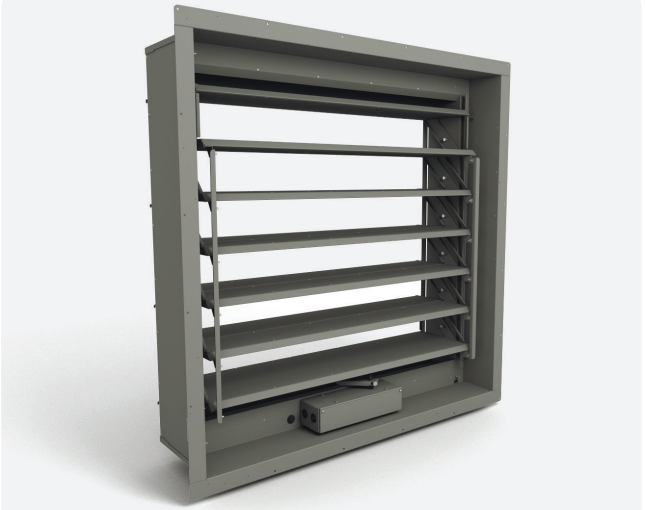

Люк дымовой стеновой жалюзийный ДЫМОЗОР®-300

ДЫМОЗОР®-300 предназначен для применения в системах противодымной вентиляции с естественным побуждением тяги в качестве оборудования, используемого как для компенсации продуктов горения, так и для их удаления.

Условия монтажа: наружные вертикальные ограждающие конструкции здания
Снеговая нагрузка: не регламентируется

Ветровая нагрузка: 12 м/с, не более
Категория сейсмостойкости: III

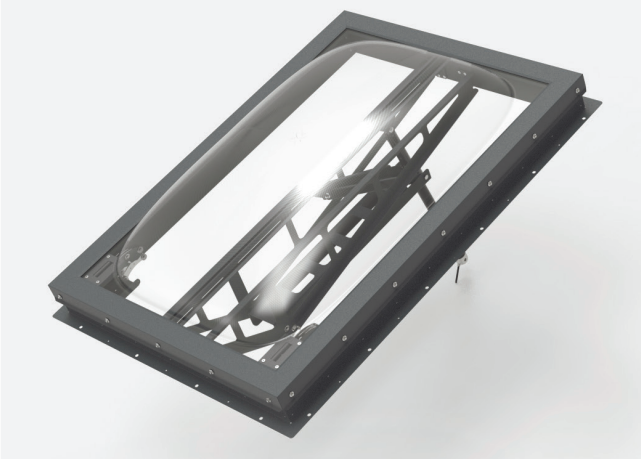

Люк дымовой кровельный мансардный ДЫМОЗОР®-500

ДЫМОЗОР®-500 предназначен для применения в системах противодымной вентиляции с естественным побуждением тяги в качестве оборудования для удаления продуктов горения. В вариантах с прозрачной створкой обладает функцией дополнительного естественного освещения.

Условия монтажа: плоская кровля, скатная кровля с любым углом ската, наружные вертикальные ограждающие конструкции здания
Снеговая нагрузка: I– V снеговой район

Ветровая нагрузка: 12 м/с, не более
Категория сейсмостойкости: III



Люк дымовой кровельный с пирамидальной крышкой ДЫМОЗОР®-600

ДЫМОЗОР®-600 предназначен для применения в системах противодымной вентиляции с естественным побуждением тяги в качестве оборудования для удаления продуктов горения.

Условия монтажа: плоская кровля, либо скатная кровля с углом ската до 14°
Снеговая нагрузка: I– VI снеговой район

Ветровая нагрузка: 12 м/с, не более
Категория сейсмостойкости: III

Люк выхода на кровлю серии ХОДОЗОР®

Предназначен для обеспечения доступа персонала на кровлю в целях ее ремонта и проведения других эксплуатационных работ.

Люки аэрационные серии АЭРОЗОР®

Предназначены для монтажа на кровлю здания, в строительные проемы наружных стен и использования в режиме естественной вентиляции (проветривания) помещения. В вариантах с прозрачной крышкой имеют функцию дополнительного естественного освещения помещения.



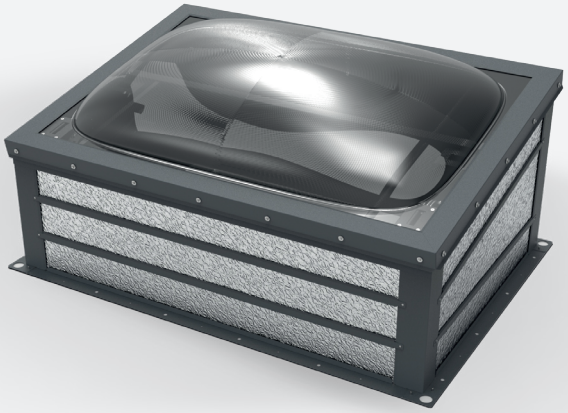

Люк выхода на кровлю ХОДОЗОР®-100

ХОДОЗОР®-100 предназначен для применения в архитектуре кровли в качестве оборудования, обеспечивающего доступ на кровлю обслуживающего персонала. В вариантах с прозрачной створкой обладает функцией дополнительного естественного освещения.

Условия монтажа: плоская кровля, либо скатная кровля с углом ската до 14°

Категория сейсмостойкости: III

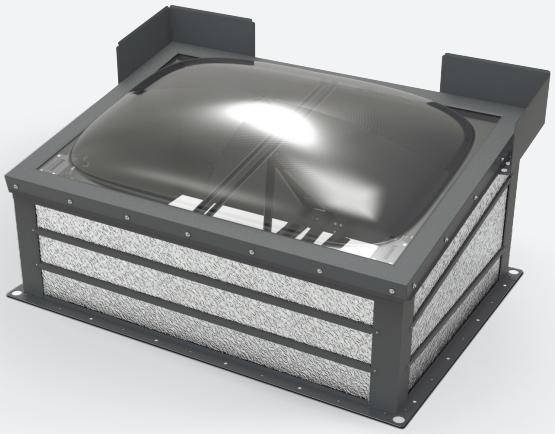

Люк аэрационный кровельный одностворчатый АЭРОЗОР®-100

АЭРОЗОР®-100 предназначен для применения в системах общеобменной вентиляции в качестве оборудования, обеспечивающего естественный воздухообмен (проветривание) помещения. В вариантах с прозрачной створкой обладает функцией дополнительного естественного освещения.

Условия монтажа: плоская кровля, либо скатная кровля с углом ската до 14°

Категория сейсмостойкости: III

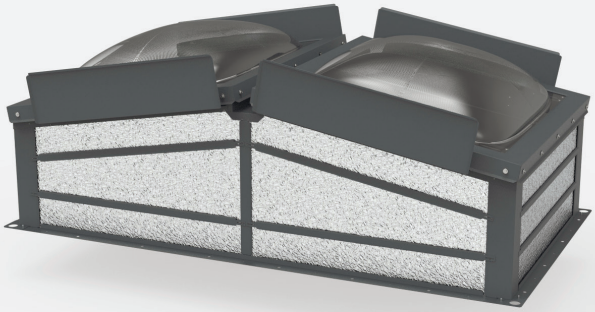

Люк аэрационный кровельный двухстворчатый АЭРОЗОР®-200

АЭРОЗОР®-200 предназначен для применения в системах общеобменной вентиляции в качестве оборудования, обеспечивающего естественный воздухообмен (проветривание) помещения. В вариантах с прозрачными створками обладает функцией дополнительного естественного освещения.

Условия монтажа: плоская кровля, либо скатная кровля с углом ската до 14°

Категория сейсмостойкости: III



Люк аэрационный стеновой жалюзийный АЭРОЗОР®-300

АЭРОЗОР®-300 предназначен для применения в системах общеобменной вентиляции в качестве оборудования, обеспечивающего естественный воздухообмен (проветривание) помещения.

Условия монтажа: наружные вертикальные ограждающие конструкции здания

Категория сейсмостойкости: III



Люк аэрационный стеновой одностворчатый АЭРОЗОР®-400

АЭРОЗОР®-400 предназначен для применения в системах общеобменной вентиляции в качестве оборудования, обеспечивающего естественный воздухообмен (проветривание) помещения. В вариантах с прозрачной створкой обладает функцией дополнительного естественного освещения.

Условия монтажа: наружные вертикальные ограждающие конструкции здания

Категория сейсмостойкости: III

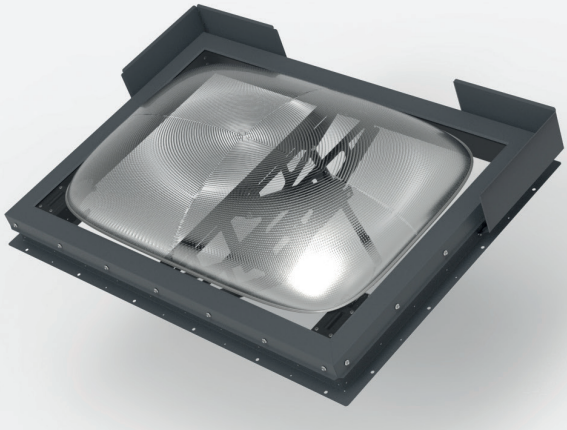

Люк аэрационный кровельный мансардный АЭРОЗОР®-500

АЭРОЗОР®-500 предназначен для применения в системах общеобменной вентиляции в качестве оборудования, обеспечивающего естественный воздухообмен (проветривание) помещения. В вариантах с прозрачной створкой обладает функцией дополнительного естественного освещения.

Условия монтажа: плоская кровля, скатная кровля с любым углом ската, наружные вертикальные ограждающие конструкции здания

Категория сейсмостойкости: III

Фонари зенитные серии НЕБОЗОР®

Предназначены для естественного освещения помещений под плоской кровлей в нормальных условиях эксплуатации объекта, в которых не требуется дополнительная вентиляция или выход на кровлю.

При подборе, размещении на кровле и эксплуатации фонарей зенитных глухих необходимо соблюдать требования СП 52.13330.2016 «СНиП 23-05-95 Естественное и искусственное освещение».





Фонарь зенитный глухой одностворчатый НЕБОЗОР®-100

НЕБОЗОР®-100 предназначен для применения в архитектуре кровли в качестве оборудования, обеспечивающего естественное освещение помещения.

Условия монтажа: плоская кровля, либо скатная кровля с углом ската до 14°

Коэффициент направленного пропускания света: 0,62...0,85

Категория сейсмостойкости: III



Фонарь зенитный глухой двухстворчатый НЕБОЗОР®-200

НЕБОЗОР®-200 предназначен для применения в архитектуре кровли в качестве оборудования, обеспечивающего естественное освещение помещения.

Условия монтажа: плоская кровля, либо скатная кровля с углом ската до 14°

Коэффициент направленного пропускания света: 0,62...0,85

Категория сейсмостойкости: III

Фонари легкосбрасываемые серии ВЗРЫВОЗОР®

Предназначены для высвобождения взрывной волны при внутреннем дефлаграционном взрыве, предотвращая разрушение здания. Применяются для обслуживания помещений категории А и Б по взрывопожарной и пожарной опасности.

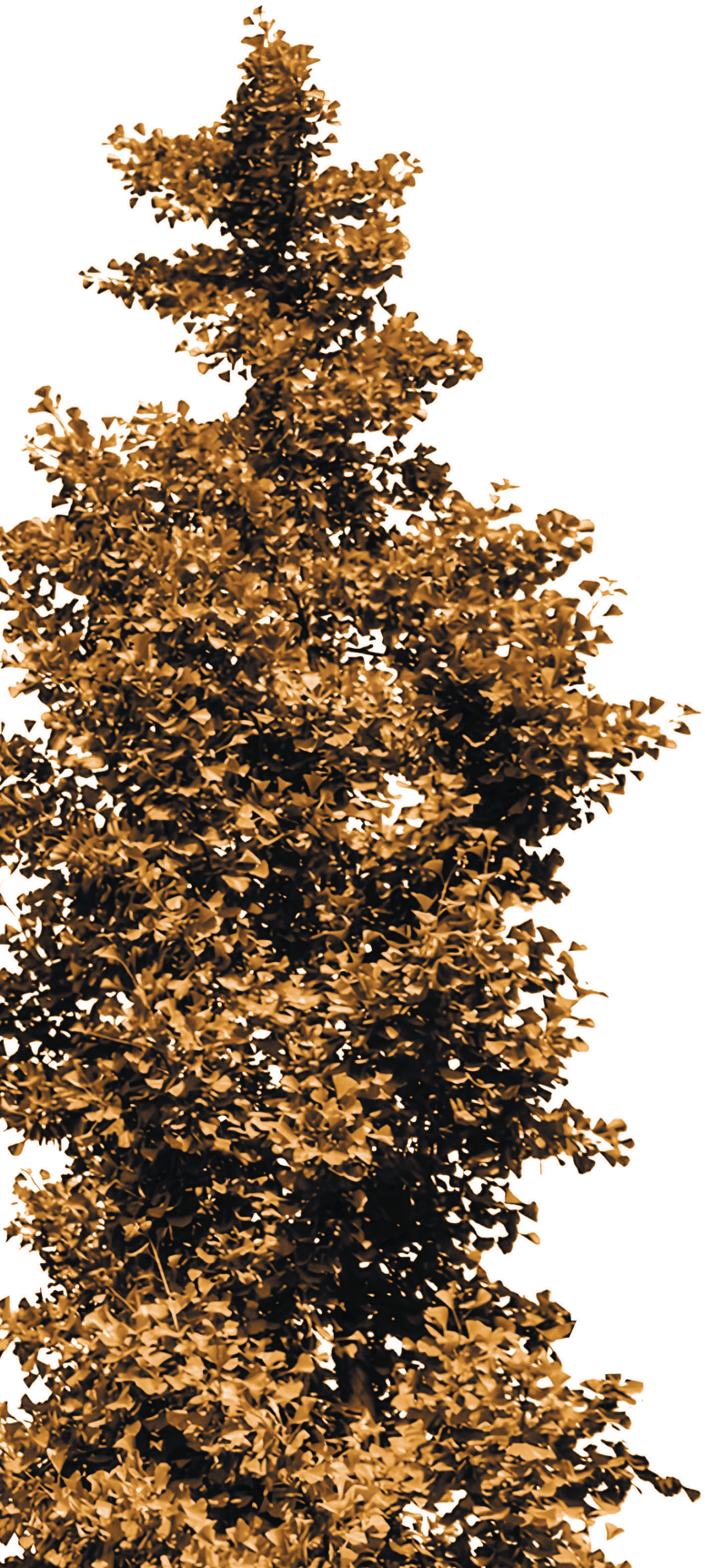

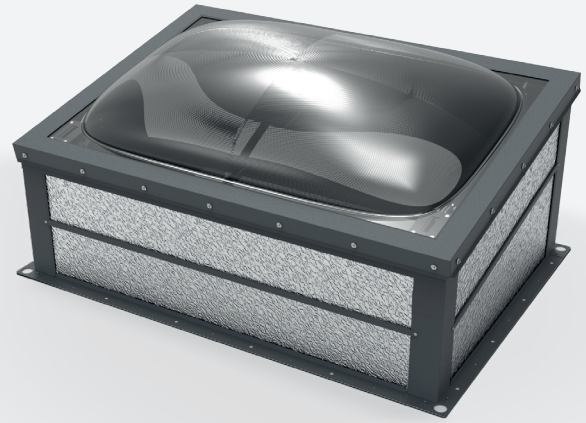

Фонарь легкосбрасываемый одностворчатый ВЗРЫВОЗОР®-100

ВЗРЫВОЗОР®-100 предназначен для применения в архитектуре кровли в качестве оборудования, обеспечивающего защиту здания от разрушения вследствие воздействия ударной волны внутреннего дефлаграционного взрыва.

Условия монтажа: плоская кровля, либо скатная кровля с углом ската до 14°

Давление вскрытия: 0,87 кПа, не более

Категория сейсмостойкости: III



Фонарь легкосбрасываемый двухстворчатый ВЗРЫВОЗОР®-200

ВЗРЫВОЗОР®-200 предназначен для применения в архитектуре кровли в качестве оборудования, обеспечивающего защиту здания от разрушения вследствие воздействия ударной волны внутреннего дефлаграционного взрыва.

Условия монтажа: плоская кровля, либо скатная кровля с углом ската до 14°

Давление вскрытия: 0,87 кПа, не более

Категория сейсмостойкости: III

Клапаны



Отсканируйте
для перехода
в раздел клапаны
на нашем сайте

Клапаны воздушные

Модельный ряд клапанов «ВЕЗА» построен с учетом мирового опыта и позволяет конкурировать с ведущими американскими и европейскими компаниями: RUSKIN, ACTIONAIR, TROX, HALTON, LUCOMA, IMPclima, Systemair Клапаны «ВЕЗА» проходят специальные тесты по нормативам EN 1751, AMCA 500D.

Для всех типов проектных задач «ВЕЗА» предлагает серии клапанов с разными физико-механическими и эксплуатационными свойствами, что позволяет экономно расходовать строительный бюджет.



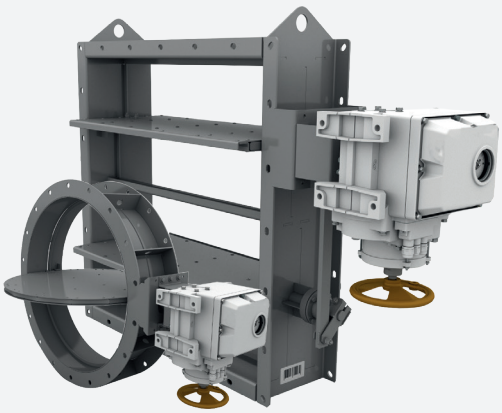

ГАЗОХОД Клапан воздушный специальный

Специальные воздушные клапаны для экстремальных условий эксплуатации, предназначенные для отсекания газовых потоков температурой до 300 °С и систем со статическим давлением не более 10000 Па. По специальному заказу возможно изготовление клапанов с повышенными требованиями к условиям эксплуатации.

Рабочее давление: до 10000 Па
Скорость перемещаемой среды: до 20 м/с
Класс уровня протечки: 1
Климатическое исполнение: •УХЛ2

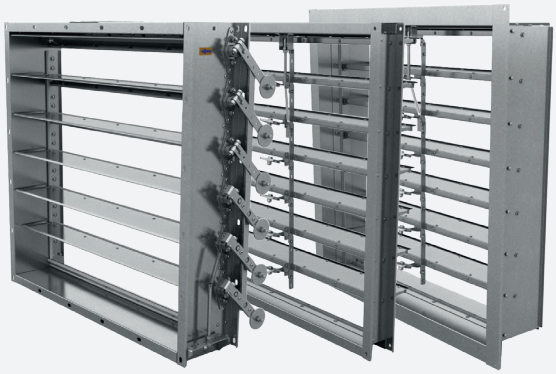

КИД Клапан избыточного давления

Клапан сброса избыточного давления, предназначенный для перепуска воздуха из одного помещения в смежное либо в атмосферу, поддерживая при этом определенное давление в помещениях, обслуживаемых системой вентиляции.

Рабочее давление: до 2500 Па
Скорость перемещаемой среды: до 20 м/с
Класс уровня протечки: 0; 3
Климатическое исполнение: •УХЛ2



ГЕРМИК®-П Клапан воздушный

Воздушный клапан, разработанный специально для обеспечения надёжной работы при рабочем давлении до 1800 Па. Обладает более жёсткой кинематикой и простой управляемостью в сравнении с шестерёнчатыми механизмами, принятыми к использованию европейскими изготовителями и их отечественными последователями.

Рабочее давление: до 1800 Па
Скорость перемещаемой среды: до 20 м/с
Класс уровня протечки: 1
Климатическое исполнение: •УХЛ2 •У3



ГЕРМИК®-Р Клапан воздушный

Воздушный клапан, разработанный специально для регулирования воздушного потока в сетях различного назначения. Отличается конструктивными особенностями предохраняющими от срыва потока, гидроударов, заклинивания в промежуточных положениях и позволяющими вести прецизионное управление сопротивлением сети.

Рабочее давление: до 1800 Па
Скорость перемещаемой среды: до 20 м/с
Класс уровня протечки: 1
Климатическое исполнение: •УХЛ2 •У3



ГЕРМИК®-С Клапан воздушный утепленный

Это утепленный клапан, предназначенный для устойчивой работы в условиях пониженных температур (до минус 60 °С) и высокой влажности. Клапан имеет повышенную жесткость корпуса, рассчитанную на защиту клапана от перекосов в условиях высоких перепадов среднесуточной температуры.

Рабочее давление: до 1800 Па
Скорость перемещаемой среды: до 20 м/с
Класс уровня протечки: 1
Климатическое исполнение: •УХЛ2



ГЕРМИК®×2П Клапан воздушный тамбурный

Предназначен для пассивной теплоизоляции обслуживаемого объема в условиях относительного высоких перепадов давлений. Это тамбурный клапан с двумя перпендикулярно расположенными группами лопаток. Также такой клапан имеют более высокий класс протечки в закрытом состоянии, чем клапан серии ГЕРМИК® с одинарной группой лопаток.

Рабочее давление: до 1800 Па
Скорость перемещаемой среды: до 20 м/с
Класс уровня протечки: 3
Климатическое исполнение: •УХЛ2



ГЕРМИК®×2С Клапан воздушный утепленный тамбурный

Предназначен для пассивной теплоизоляции обслуживаемого объема в условиях относительного высоких перепадов давлений. Это утепленный тамбурный клапан с двумя перпендикулярно расположенными группами лопаток, предназначенный для работы в условиях низких температур (до минус 60 °С) благодаря наличию периметрального обогрева и обогрева электропривода.

Рабочее давление: до 1800 Па
Скорость перемещаемой среды: до 20 м/с
Класс уровня протечки: 3
Климатическое исполнение: •УХЛ2



ТЮЛЬПАН® Клапан лепестковый

Это обратный клапан гравитационного действия лепесткового типа. От обычных (однолопаточных) обратных клапанов его отличает низкая инерционность срабатывания и меньшая регламентированная минимальная скорость потока, необходимая для его раскрытия. Лопатки таких клапанов открываются под действием потока воздуха и автоматически возвращаются в исходное закрытое положение при прекращении подачи воздуха.

Рабочее давление: до 1500 Па
Скорость перемещаемой среды: 2…12 м/с
Класс уровня протечки: 1
Климатическое исполнение: •УХЛ2



КЛАБ Клапан балансировочный

Предназначен для обеспечения заданных параметров расхода воздуха в отдельно взятых помещениях или в различных его точках. Для выравнивания аэродинамических сопротивлений на участках системы, и установки заданного расхода воздуха применяются клапаны балансировочные КЛАБ. Устанавливая лопатки таких клапанов на необходимый угол открытия (закрытия), обеспечивается баланс в системе.

Рабочее давление: до 1000 Па
Скорость перемещаемой среды: до 12 м/с
Класс уровня протечки: 0; 1
Климатическое исполнение: •УХЛ2



КЛАРА®, КЛАРА®-КРОС Клапан обратный универсальный

Предназначены для автоматического перекрытия сечения воздуховода с целью исключения свободного перетекания воздуха в вентиляционных системах при неработающем вентиляторе. Являются клапанами гравитационного действия: лопатки открываются под действием потока воздуха и автоматически возвращаются в исходное закрытое положение при прекращении подачи воздуха.

Рабочее давление: до 800 Па
Скорость перемещаемой среды: 4…12; 6…12 м/с
Класс уровня протечки: 0
Климатическое исполнение: •УХЛ2



НЕРПА® Клапан воздушный высокой плотности

Воздушные клапаны высокой плотности, с увеличенной жесткостью конструкции корпуса и лопаток, разработанные для регулирования приточного, рециркуляционного или вытяжного воздуха в системах вентиляции высокого давления в условиях резких скачков перепада рабочего давления в сети, которое может достигать 10000 Па. Не имеют аналогов в отечественном производстве.

Рабочее давление: до 10000 Па
Скорость перемещаемой среды: до 25 м/с
Класс уровня протечки: 2; 3
Климатическое исполнение: •УХЛ2

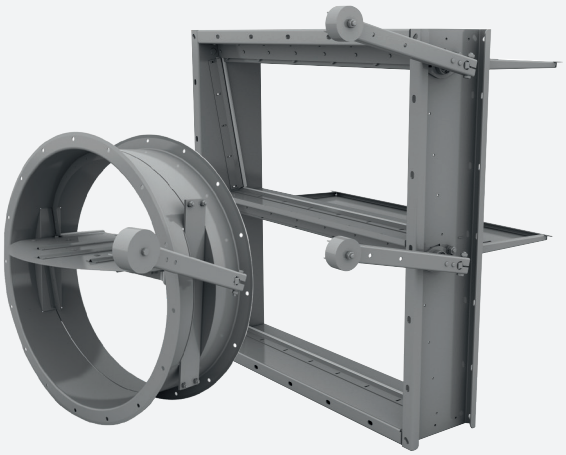

НЕРПА®-КО Клапан обратный высокой плотности

Воздушные обратные клапаны высокой плотности, с увеличенной жесткостью конструкции корпуса и лопаток, разработанные для автоматического перекрытия воздуховодов при отключении вентилятора. Не имеют аналогов в отечественном производстве.

Рабочее давление: до 10000 Па
Скорость перемещаемой среды: 6—20; 4—20 м/с
Класс уровня протечки: 2; 3
Климатическое исполнение: •УХЛ2 •У3



РЕГУЛЯР®, РЕГУЛЯР®-Л Клапан воздушный универсальный

Универсальный воздушный клапан, предназначенный для применения в системах вентиляции и кондиционирования воздуха. РЕГУЛЯР®-Л создан на основе клапана РЕГУЛЯР® и предназначен для регулирования расхода приточного, рециркуляционного или вытяжного воздуха в системах вентиляции и кондиционирования в режимах плавного регулирования и «открыто/закрыто» без предъявления требований по утечкам в закрытом состоянии.

Рабочее давление: до 1500 Па
Скорость перемещаемой среды: до 15 м/с
Класс уровня протечки: 0; 1
Климатическое исполнение: •УХЛ2 •У3



КЕДР®, КЕДР®-С Клапаны воздушные повышенной плотности

Клапаны повышенной плотности, разработанные для регулирования приточного, рециркуляционного или вытяжного воздуха в системах вентиляции высокого давления, а также для герметизации внутреннего объема вентиляционных сетей, рабочее давление которых может достигать 2500 Па. Клапан КЕДР®-С это морозостойкое исполнение клапана КЕДР®.

Рабочее давление: до 2500 Па
Скорость перемещаемой среды: до 20 м/с
Класс уровня протечки: 2; 3
Климатическое исполнение: •УХЛ2 •У3

Клапаны Противопожарные

Система противодымной защиты для принудительной вентиляции, выполненная в соответствии с современными нормативными требованиями, состоит из многих узлов и агрегатов. Их качество изготовления обеспечивает стабильную и надёжную работу системы противодымной вентиляции с необходимыми параметрами.





Клапан противопожарный универсальный КПУ-1Н

Предназначены для автоматического перекрытия вентиляционных каналов или проемов в ограждающих строительных конструкциях зданий и устанавливаются в системах общеобменными вентиляции, кондиционирования, вытяжной и приточной противодымной вентиляции, а также системах для удаления газа и дыма после пожара из помещений, защищаемых установками газового, аэрозольного или порошкового пожаротушения.

Предел огнестойкости:
- EI 90 – нормально открытый
- EI 90 – нормально закрытый

Назначение:
- Нормально открытый (О)
- Нормально закрытый (З)



Клапан противопожарный универсальный КПУ-2Н

Предназначены для автоматического перекрытия вентиляционных каналов или проемов в ограждающих строительных конструкциях зданий и устанавливаются в системах общеобменными вентиляции, кондиционирования, вытяжной и приточной противодымной вентиляции, а также системах для удаления газа и дыма после пожара из помещений, защищаемых установками газового, аэрозольного или порошкового пожаротушения.

Предел огнестойкости:
- EI 120 – нормально открытый
- EI 120 – нормально закрытый
- E 120 – дымовой

Назначение:
- Нормально открытый (О)
- Нормально закрытый (З)
- Дымовой (Д)

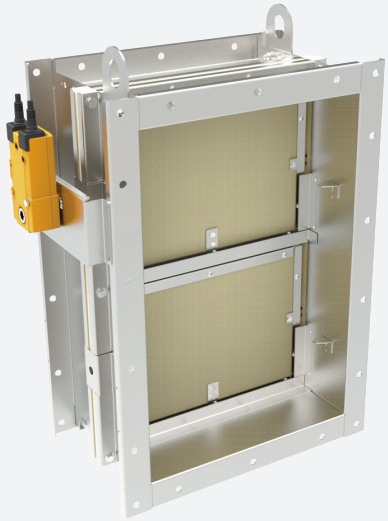

Клапан противопожарный динамический КПУ®-2Н-ВД

Клапан КПУ®-2Н-ВД устанавливается в системах со статическим давлением не более 5000 Па и скоростью рабочей среды в сечении клапана не более 30 м/с.

Предел огнестойкости:
- EI 120 – нормально открытый
- EI 120 – нормально закрытый

Назначение:
- Нормально открытый (О)
- Нормально закрытый (З)

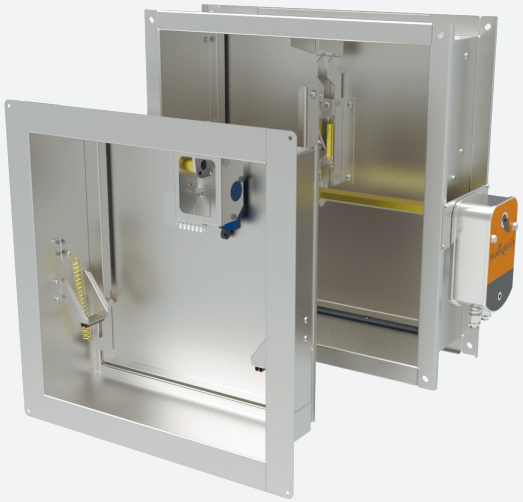

Клапан дымовой КЭД

Предназначены для автоматического перекрытия вентиляционных каналов или проемов в ограждающих строительных конструкциях зданий и устанавливаются в системах вытяжной противодымной вентиляции. Для систем со статическим давлением, не превышающем 700 Па, и скоростью воздушного потока не более 15 м/с.

Предел огнестойкости:
- E 120

Тип клапана:
- Стеновой (1*ф)
- Канальный (2*ф)



Клапан избыточного давления противопожарный ОКСИД

Предназначены для возмещения объемов удаляемых продуктов горения в помещениях, защищаемых вытяжной противодымной вентиляцией, путем компенсирующей подачи наружного воздуха из тамбур-шлюзов или лифтовых шахт согласно п.8.8 свода правил СП 7.13130.2013. Установка в ограждениях тамбур-шлюзов или лифтовых шахт, к которым непосредственно примыкают защищаемые помещения.

Предел огнестойкости:
- EI 90

Тип клапана:
- Стеновой (1*ф)
- Канальный (2*ф)

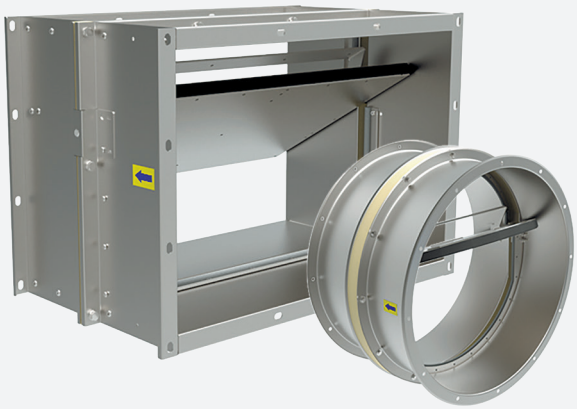

Клапан противопожарный обратный ПРОК

Предназначены для установки у вентиляторов для систем вытяжной и приточной противодымной вентиляции с целью исключения перетока теплого воздуха из помещений по системам шахт и воздуховодов согласно п.7.11 подпункт д и п.7.17 подпункт в) свода правил СП 7.13130.2013. Сертифицированы по ГОСТ Р 53301.

Предел огнестойкости:
- EI 120

Тип клапана:
- Канальный (2*ф)

Кондиционеры



Отсканируйте
для перехода
в раздел кондиционеры
на нашем сайте

Кондиционеры ВЕРОСА

В 1997 году компания ВЕЗА® выпустила первый центральный кондиционер – КЦКП, в основе которого лежала концепция каркасно-панельных конструкция с внешними ограждающими конструкциями в виде сэндвич-панелей, что делало процесс изготовления чрезвычайно быстрым и с малой трудоемкостью.

С 2015 года компания ВЕЗА® системно начала переход на новую модель центрального кондиционера – ВЕРОСА®. Отличительной особенностью новых кондиционеров стало применение особого профиля каркаса, который позволил изготавливать кондиционеры с гладкой внутренней поверхность, улучшил механические, теплотехнические характеристики корпуса, а также его возухоплотность. Центральные кондиционеры ВЕРОСА® стали базой для структурного, вдумчивого и основательного внедрения наилучших технических решений и инноваций.





Центральные кондиционеры серии ВЕРОСА®-600

Новое поколение вентиляционного оборудования премиального сегмента. При разработке за основу был принят современный подход к производству промышленного воздухообрабатывающего оборудования, а также требования европейских нормативов к механическим и энергетическим характеристикам.

Применение: коммерческое и гражданское строительство, промышленность
Особенности: премиальное исполнение

Расход воздуха, м³/ч: 2000...135000



Центральные кондиционеры серии ВЕРОСА®-605

Вентиляционные установки со встроенной системой автоматического управления, в том числе и комплектом КИП, которые монтируются в установке на заводе-изготовителе. При разработке установок за основу была принята современная линейка центральных кондиционеров ВЕРОСА®-600 со всеми её отличительными характеристиками.

Применение: коммерческое и гражданское строительство, промышленность
Особенности: премиальное исполнение, встроенная система автоматики

Расход воздуха, м³/ч: 2000...135000



Центральные кондиционеры серии ВЕРОСА®-620

Вентиляционные установки, предназначенные для обслуживания помещений медицинских учреждений, чистых помещений и технологических помещений пищевой промышленности. Характерной особенностью кондиционеров ВЕРОСА®-620 является повышенная стойкость к коррозии и химическим воздействиям, удобство обслуживания и чистки.

Применение: медицинские учреждения, пищевая промышленность, фармацевтика
Особенности: премиальное исполнение, коррозионностойкость

Расход воздуха, м³/ч: 2000...135000

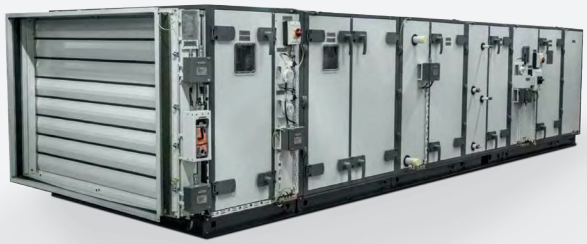

Центральные кондиционеры серии ВЕРОСА®-670

Современные серийные вентиляционные установки для индустриального применения. При разработке реализован индивидуальный подход к проектированию центральных кондиционеров в соответствии с особыми требованиями клиента, широкий выбор комплектации и исполнений узлов, надежность и исключительная ремонтопригодность.

Применение: индустриальное
Особенности: премиальное исполнение , надежность и срок службы

Расход воздуха, м³/ч: 2000...135000



Центральные кондиционеры серии ВЕРОСА®-650

Новое поколение современного вентиляционного оборудования для применения на объектах метрополитена. При разработке реализованы все основные требования организаций, специализирующихся на проектировании объектов метрополитена. Кондиционеры отличаются компактными размерами, удобством обслуживания и безопасностью эксплуатации.

Применение: метрополитен
Особенности: премиальное исполнение, компактность

Расход воздуха, м³/ч: 2000...135000



Центральные кондиционеры серии ВЕРОСА®-680

Современные серийные центральные кондиционеры для индустриального применения в условиях Арктики, Крайнего Севера, а также на предприятиях химической промышленности. Корпус и встроенное оборудование изготавливается из коррозионностойкой нержавеющей стали AISI 316L и обладает исключительной коррозионной стойкостью.

Применение: общепромышленное, премиальное исполнение
Особенности: премиальное исполнение, коррозионностойкость, надежность и срок службы

Расход воздуха, м³/ч: 2000...135000



Центральные кондиционеры серии ВЕРОСА®-300

Яркий представитель первой (ранее существовавшей под наименованием КЦКП) конструкции установок компании ВЕЗА®, которые построены на классических принципах индивидуально проектируемого оборудования. Установки характерны простой конструкцией корпуса и относятся к бюджетной серии оборудования.

Применение: коммерческое и гражданское строительство, промышленность
Особенности: бюджетное исполнение, минимальный срок производства

Расход воздуха, м³/ч:
1000…45000



Центральные кондиционеры серии ВЕРОСА®-500

Современные кондиционеры с широким набором функциональных элементов, опций и конструктивных исполнений для самых различных нужд. Присутствуют многообразные модификации и специальные решения по запросу. Установки характерны улучшенной конструкцией корпуса и относятся к серии оборудования среднего ценового диапазона.

Применение: коммерческое и гражданское строительство, промышленность
Особенности: популярное исполнение, высокая многофункциональность

Расход воздуха, м³/ч:
1000…60000

Компактные, специальные и децентрализованные вентиляционные установки



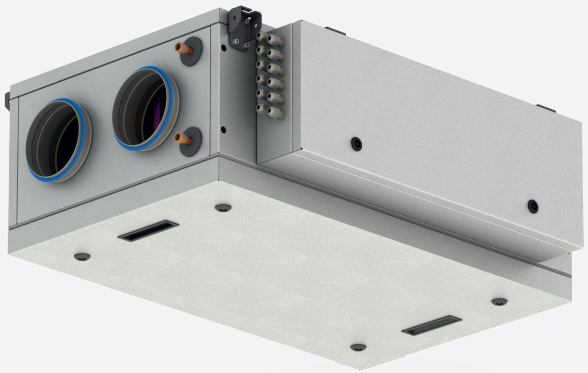

Кондиционеры AEROSTART

Компактные моноблочные установки AEROSTART предназначены для обеспечения приточно-вытяжной вентиляции объектов жилого, коммерческого и промышленного строительства. Установки имеют встроенную систему автоматики с ПДУ, воздушные фильтры, рекуператор и вентиляторы с возможностью регулирования расхода воздуха.

Применение: коммерческое и гражданское строительство, жилые дома
Особенности: принцип Plug and Play, энергосбережение
Расход воздуха, м³/ч: 100…1500

- **Малошумное и компактное исполнение**
- **Складская программа**



Кондиционеры TOPC

Подвесные установки TOPC разработаны для реализации децентрализованной общеобменной вентиляции и кондиционирования с подачей свежего воздуха или рециркуляцией в однообъёмных помещениях с высокими потолками: склады, гипермаркеты, торговые и спортивные залы, производственные цехи и т. д.

Применение: коммерческое строительство, промышленность, склады и т. д.
Особенности: децентрализованная вентиляция
Расход воздуха, м³/ч: 3000…10000

- **Компактность**
- **Встроенная автоматика**
- **Удобство монтажа**

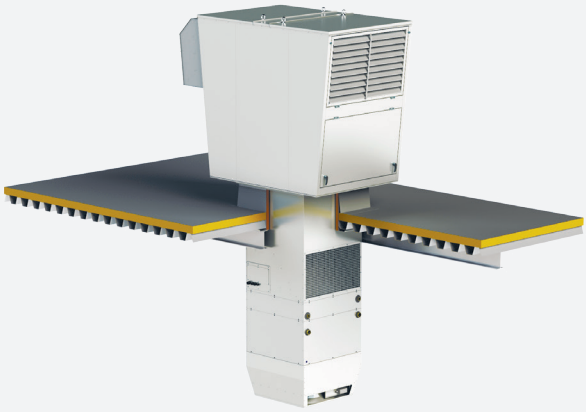

Кондиционеры БОКС

Крышные установки БОКС предназначены для вентиляции объектов промышленного и гражданского строительства методом непосредственной подачи воздуха в помещение через встроенный распределитель. Особенности конструкции позволяют в короткие сроки осуществить монтаж установок на кровле и быстрый запуск в работу.

Применение: коммерческое строительство, промышленность, склады и т. д.
Особенности: децентрализованная вентиляция
Расход воздуха, м³/ч: 3000…10000

- **Компактность**
- **Встроенная автоматика**
- **Удобство монтажа**

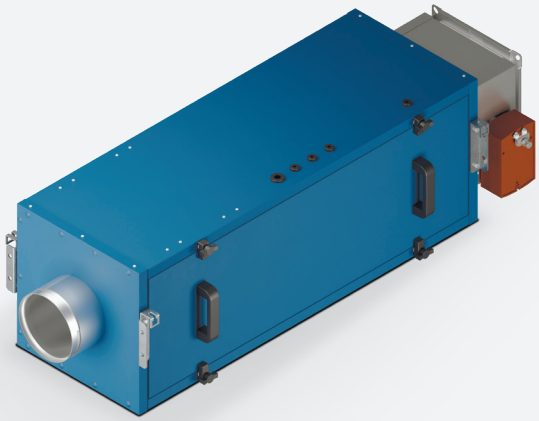

Кондиционеры AIRMATE

Вентиляционные установки, предназначенные для обслуживания объектов промышленного и гражданского строительства. Отличаются компактными размерами, стандартными габаритами, функциональным набором блоков и специальной конструкцией для размещения установок в подвесном исполнении. Позволяет обеспечить расходы воздуха от 200 м³/ч до 6000 м³/ч.

Применение: коммерческое и гражданское строительство, промышленность
Особенности: компактность, подвесное исполнение
Расход воздуха, м³/ч: 200…6000

- **Минимальные сроки производства**
- **Складская программа**

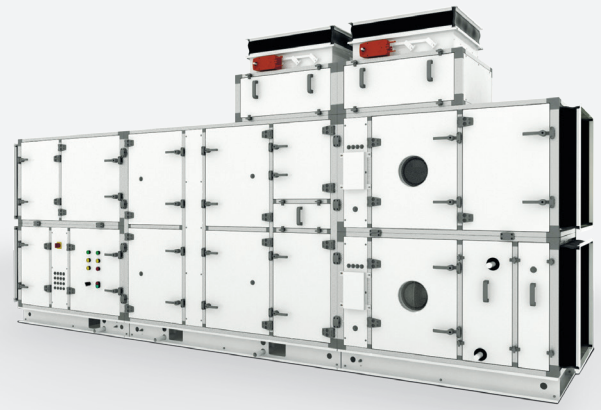

АКВАРИС

Вентиляционные установки АКВАРИС разработаны для работы в агрессивных условиях влажного, насыщенного хлором воздуха и предназначены для обеспечения эффективного поддержания оптимальной температуры и влажности в помещениях бассейнов. Особое исполнение корпуса, встроенные рекуператор и тепловой насос, система автоматики обеспечивают надёжную работу установок.

Применение: аквапарки, бассейны
Особенности: коррозионностойкое исполнение
Расход воздуха, м³/ч: 1000…35000

- **Встроенная автоматика**
- **Рекуперация тепла**

Автоматика



Отсканируйте
для перехода
в раздел автоматика
на нашем сайте

ШСАУ ВЕРСА

Шкафы предназначены для управления приточными, приточно-вытяжными, центральными кондиционерами с рекуперацией тепла/холода, вентиляционными системами (группой вентиляторов) и любых других элементов ОВКВ.





ШСАУ ВЕРСА® серия 100

Шкафы предназначены для управления вентиляторами и вентиляционными системами без нагрева воздуха. Область применения шкафов — административно-бытовые комплексы, жилые помещения, торговые комплексы, помещения производственного назначения. Шкафы построены на базе релейной схемы. Шкафы моноблочного типа, совмещает силовую часть и цепь управления. В одном корпусе, размещаются силовые цепи коммутации, защиты и распределения энергии по потребителям, цепи управления и цепи КИПиА. Шкафы являются типовыми, с жестко определенным функционалом и заказываются по маркировке — без оформления ТЗ/ОЛ.

Климатическое исполнение по ГОСТ 15150: •УХЛ3 •УХЛ4 или •ТС4
Диапазон температур при эксплуатации:
от 0 °С до +40 °С

Код IP, по ГОСТ 14254-2015:
для металлического корпуса — 54;
для пластикового корпуса — 65



ШСАУ ВЕРСА® серия 200

Шкафы предназначены для управления приточными центральными кондиционерами. Область применения шкафов — административно-бытовые комплексы, жилые помещения, торговые комплексы, помещения производственного назначения. Шкафы построены на базе программируемых логических контроллеров. Шкафы моноблочного типа, совмещают автоматику и силовую часть — в одном корпусе размещаются силовые цепи, цепи защиты и распределения энергии по электроприемникам, цепи управления и КИПиА. Шкафы являются типовыми, с жестко определенным функционалом и заказываются по маркировке — без оформления ТЗ/ОЛ.

Климатическое исполнение по ГОСТ 15150: •УХЛ3 •УХЛ4 или •ТС4
Диапазон температур при эксплуатации:
от 0 °С до плюс +40 °С

Код IP, по ГОСТ 14254-2015:
для металлического корпуса — 54;
для пластикового корпуса — 65



ШСАУ ВЕРСА® серия 300

Шкафы предназначены для управления приточно-вытяжными центральными кондиционерами с рекуперацией тепла/холода. Область применения шкафов — административно-бытовые комплексы, жилые помещения, торговые комплексы, помещения производственного назначения. Шкафы построены на базе программируемых логических контроллеров. Шкафы моноблочного типа, совмещают автоматику и силовую часть — в одном корпусе размещаются силовые цепи, цепи защиты и распределения энергии по электроприемникам, цепи управления и КИПиА. Шкафы являются типовыми, с жестко определенным функционалом и заказываются по маркировке — без оформления ТЗ/ОЛ.

Климатическое исполнение по ГОСТ 15150: •УХЛ3 •УХЛ4 или •ТС4
Диапазон температур при эксплуатации: от 0 °С до +40 °С

Код IP, по ГОСТ 14254-2015: для металлического корпуса — 54



ШСАУ ВЕРСА® серия 400

Шкафы предназначены для коммутации и защиты ТЭН-ов электрокалорифера в приточных и приточно-вытяжных системах ОВКВ. Область применения шкафов — административно-бытовые комплексы, жилые помещения, торговые комплексы, помещения производственного назначения. Шкафы построены на базе релейной схемы (без применения ПЛК). Шкафы моноблочного типа, совмещают силовую часть и цепи управления. Шкафы ШСАУ ВЕРСА 400 применяется в связке с ШСАУ ВЕРСА 200/300 (для систем с электрическим нагревом) и соединяются между собой сигналами типа «сухой контакт». Шкафы являются типовыми, с жестко определенным функционалом и заказываются по маркировке — без оформления ТЗ/ОЛ.

Климатическое исполнение по ГОСТ 15150: •УХЛ3 •УХЛ4 или •ТС4
Диапазон температур при эксплуатации: от 0 °С до +40 °С

Код IP, по ГОСТ 14254-2015: для металлического корпуса — 54



ШСАУ-1, ШСАУ-2

Шкафы предназначены для управления приточными, приточно-вытяжными центральными кондиционерами с рекуперацией тепла/холода, вентиляционными системами (группой вентиляторов) и любых других элементов ОВКВ. Шкафы разрабатываются индивидуально по требованиям ТЗ/ОЛ. Область применения шкафов — административно-бытовые комплексы, жилые помещения, торговые комплексы, помещения производственного назначения, газовая и нефтехимическая промышленность.

Климатическое исполнение по ГОСТ 15150: •УХЛ3 •УХЛ4 или •ТС4
Диапазон температур при эксплуатации: от 0 °С до +40 °С

Код IP, по ГОСТ 14254-2015: для металлического корпуса — ≥41



ШСАУ-М

Шкафы предназначены для управления приточными, приточно-вытяжными центральными кондиционерами с рекуперацией тепла/холода, вентиляционными системами (группой вентиляторов) и любых других элементов ОВКВ. Шкафы разрабатываются индивидуально по требованиям ТЗ/ОЛ. Область применения шкафов — метрополитены.

Климатическое исполнение по ГОСТ 15150: умеренного климата (У) категории размещения 3.1.
Диапазон температур при эксплуатации: от -5 °С до +40 °С

Код IP, по ГОСТ 14254-2015: для металлического корпуса — 54
Группа механического исполнения по ГОСТ 30631: М2



ШСАУ-А

Шкафы предназначены для управления приточными, приточно-вытяжными центральными кондиционерами с рекуперацией тепла/холода, вентиляционными системами (группой вентиляторов) и любых других элементов ОВКВ. Шкафы разрабатываются индивидуально по требованиям ТЗ/ОЛ. Область применения шкафов – атомная промышленность.

Климатическое исполнение по ГОСТ 15150: •УХЛ3 •УХЛ4 или •ТС4

Диапазон температур при эксплуатации: от -5 °С до +40 °С

Код IP, по ГОСТ 14254-2015: для металлического корпуса — 54

Влияние на безопасность в соответствии с классификацией НП-001-15: 3 и 4 класс

Сейсмостойкое исполнение: для эксплуатации на АЭС в соответствии с требованиями «Общих положений обеспечения безопасности атомных станций» НП-001-15

Категория сейсмостойкости по НП-031-01: I категория

Работоспособность по шкале MSK-64: во всем диапазоне сейсмических воздействий вплоть до 9 балов МРЗ



КОМПАС-ШСАУ

Шкафы предназначены для управления приточными, приточно-вытяжными центральными кондиционерами с рекуперацией тепла / холода, вентиляционными системами (группой вентиляторов) и любых других элементов ОВКВ. Шкафы разрабатываются индивидуально по требованиям ТЗ/ОЛ. Область применения шкафов – морская промышленность.

Климатическое исполнение по ГОСТ 15150: •ОМ4 или •УХЛ4, тип атмосферы II

Диапазон температур при эксплуатации: от -5 °С до +40 °С

Код IP, по ГОСТ 14254-2015: для металлического корпуса — ≥54

Группа механического исполнения по ГОСТ 30631: М46

Шкаф обеспечивает работоспособность при взаимодействии:
- качки с амплитудой 45° с периодичностью 7—9 секунд;
- длительном наклоне до 15° без ограничений во времени;
- кратковременном наклоне до 45° не более 3 минут.



ШСАУ DR, ШСАУ CN

Шкафы предназначены для управления драйкуллерам «MABO.D» — ШСАУ DR и конденсаторами «MABO.K» — ШСАУ CN. В зависимости от маркировки шкафы могут быть выполнены на базе релейной схемы или с применением программируемого логическое котроллера. Шкафы моноблочного типа совмещают автоматику и силовую часть: в одном корпусе размещаются силовые цепи, цепи защиты и распределения энергии по электроприемникам, цепи управления и КИПиА. Шкафы являются типовыми, с жёстко определённым функционалом и заказываются по маркировке — без оформления ТЗ/ОЛ.

Климатическое исполнение по ГОСТ 15150: •УХЛ3 •УХЛ4 или •ТС4

Диапазон температур при эксплуатации: от 0 °С до плюс +40 °С

Код IP, по ГОСТ 14254-2015: для металлического корпуса — ≥54

Группа механического исполнения по ГОСТ 30631: М2

ШКВАЛ

Шкафы предназначены для управления приточными, приточно-вытяжными, центральными кондиционерами с рекуперацией тепла/холода, вентиляционными системами (группой вентиляторов) и любых других элементов ОВКВ.





ШКВАЛ®

Шкафы предназначены для управления исполнительными устройствами противодымной вентиляции. ШКВАЛ сертифицирован на соответствие новому техническому регламента ЕАЭС 043/2017 «О требованиях к средствам обеспечения пожарной безопасности и пожаротушения».

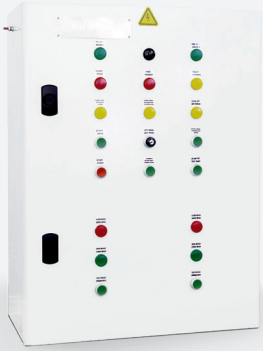

ШКВАЛ®-Д

Gредназначен для управления вентиляторами и воздушными клапанами. Область применения шкафов — административно-бытовые комплексы, жилые помещения, торговые комплексы, помещения производственного назначения. Шкафы построены на базе программируемых логических контроллеров. Шкафы моноблочного типа, совмещают автоматику и силовую часть — в одном корпусе размещаются силовые цепи, цепи защиты и распределения энергии по электроприемникам, цепи управления и КИПиА. Шкафы могут быть как типовыми, с жестко определенным функционалом и заказываются по маркировке — без оформления ТЗ/ОЛ, так и индивидуальными в соответствии с требованиями ТЗ/ОЛ.



ШКВАЛ®-ЛК

Предназначен для управления люками дымоудаления. Область применения шкафов — административно-бытовые комплексы, жилые помещения, торговые комплексы, помещения производственного назначения. Шкафы построены на базе программируемых логических контроллеров. Шкафы моноблочного типа, совмещают автоматику и силовую часть — в одном корпусе размещаются силовые цепи, цепи защиты и распределения энергии по электроприемникам, цепи управления и КИПиА. Шкафы являются типовыми, с жестко определенным функционалом и заказываются по маркировке — без оформления ТЗ/ОЛ.

Климатическое исполнение по ГОСТ 15150: • УХЛ4

Диапазон температур при эксплуатации: от 0 °С до +40 °С

Код IP, по ГОСТ 14254-2015: для металлического корпуса — ≥54

Группа механического исполнения по ГОСТ 30631: М7

Тепловое оборудование



Отсканируйте
для перехода
в раздел тепловое
оборудование
на нашем сайте

Агрегаты воздушного отопления

Компактные устройства, которые позволяют с минимальными затратами на проектирование и монтаж тепловых сетей получить наиболее высокую мощность нагрева, по сравнению с нагревателями конвективного типа. Помимо отопления выполняют функцию рециркуляции воздуха в помещении, что позволяет получить наиболее равномерную температуру по всему объёму помещения. Модельный ряд агрегатов воздушного отопления представлен двумя сериями: АВО (металлический корпус) и T-Heat (пластиковый корпус).



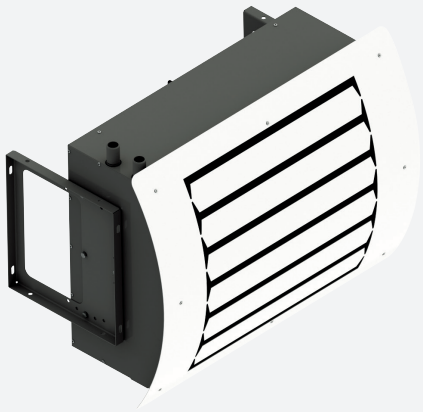

АВО

Агрегаты воздушного отопления

Предназначены для воздушного отопления помещений посредством нагрева внутреннего воздуха теплоносителем (вода или гликолевые растворы), могут изготавливаться во взрывозащищенном исполнении. Представлены в 6 типоразмерах с 2, 3 и 4-рядными теплообменниками, что позволяет получить тепловые мощности от 12 до 154 кВт. Распределение воздушного потока происходит с помощью металлических жалюзи.

- **Металлические регулируемые жалюзи**
- **Кронштейны крепления в комплекте**
- **Простой монтаж на стену или потолок**

Мощность нагрева:
4 ... 233 кВт



T-Heat

Агрегаты воздушного отопления

Предназначены для воздушного отопления помещений, отличаются многофункциональным декоративным пластиковым корпусом, внутри которого размещен эффективный медно-алюминиевый теплообменник и малошумный осевой трёхскоростной вентилятор. При включении T-Heat воздух, нагнетаемый вентилятором, подогревается и с достаточной скоростью распространяется на большое пространство. Благодаря регулируемым жалюзи и возможности повернуть воздухонагреватель на кронштейне, воздушный поток можно направлять в необходимую зону помещения.

- **Пластиковые жалюзи с фиксатором**
- **Кронштейны крепления в комплекте**
- **Простой монтаж на стену или потолок**

Мощность нагрева:
30 ... 70 кВт

Завесы воздушные

Воздушные завесы ВЕЗА это в первую очередь энергосберегающее оборудование, которое позволяет экономить на энергоресурсах. В зимний период — на отоплении, а в летний — на кондиционировании. Завеса нагнетает мощный воздушный поток в створ проема ворот или дверей, и препятствует смешиванию воздуха внутри помещения с уличным. Для создания наиболее комфортных температур в помещении разработаны завесы с водяным и электрическим нагревом, которые дополнительно обогревают зону ворот или дверей. Широкий модельный ряд воздушных завес ВЕЗА позволяет подобрать наиболее эффективную модель от небольших входных групп до самых больших промышленных воротных проёмов.



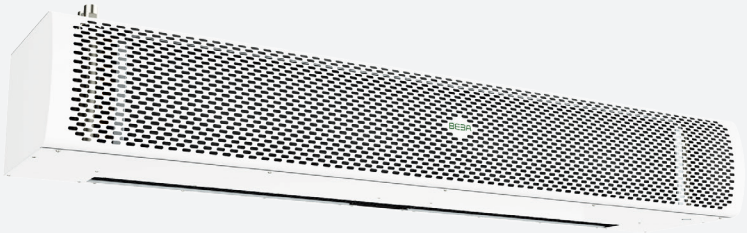

Завесы воздушные AeroWall

Предназначены для коммерческих и промышленных помещений, отличаются элегантным дизайном. Передняя панель может быть выполнена в двух вариантах: Vent — классическая передняя панель с просечкой, Trend – закрытая передняя панель с двумя воздухозаборными решётками. Применяются для защиты входных зон коммерческих помещений, а также больших воротных проёмов промышленных предприятий. Завесы изготавливаются с водяным или электрическим нагревом, а также без нагревателя.

Эффективная длина струи:
2, 3, 4, 8 и 10 м, в зависимости от серии

Варианты установки:
вертикально сбоку; горизонтально над проемом



Завесы воздушные AeroGuard

Предназначены для промышленных помещений. Изготавливаются с водяным, паровым или электрическим нагревом, в общепромышленном, взрывозащищённом или коррозионностойком исполнениях. Теплообменники могут быть изготовлены из медной или нержавеющей трубки с алюминиевым оребрением. Завесы могут соединяться между собой с помощью монтажного комплекта, образуя единую конструкцию, что сильно упрощает процесс монтажа на объекте.

Эффективная длина струи:
2, 4, 7 и 10 м, в зависимости от серии

Длина корпуса:
от 1,2 до 3 м

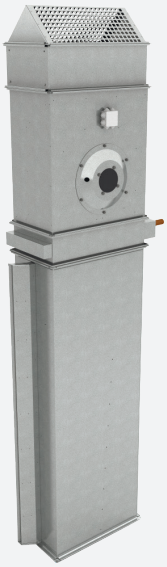

Завесы воздушные AeroBlast-K

Предназначены для промышленных помещений, собираются из элементов канальной вентиляции. Изготавливаются с водяным или электрическим нагревом, в общепромышленном или взрывозащищённом исполнениях. Имеют широкую линейку моделей с различными теплотехническими характеристиками. Оптимально подходят для небольших проёмов въездных ворот.

Эффективная длина струи: 2 и 3 м
Длина раздающего сопла: от 2 до 4 м
Варианты установки:
вертикально сбоку; горизонтально над проемом

Канальная вентиляция



Отсканируйте
для перехода
в раздел канальная
вентиляция
на нашем сайте

Прямоугольное сечение

Канальная вентиляция ВЕЗА — это компактные компоненты различного вентиляционного назначения для обработки воздуха в помещении. Благодаря огромному опыту производства компании оборудование отличается высокими техническими показателями и качеством изготовления.

Оборудование имеет стандартные присоединительные размеры для канальной вентиляции и представлено в круглом, прямоугольном и квадратном типоразмере сечения.

Применение канальной вентиляции позволяет скрыть вентиляционную установку под навесным потолком и другими полыми элементами здания, что позволяет не отнимать полезную площадь и не нарушает внутренний дизайн помещения.



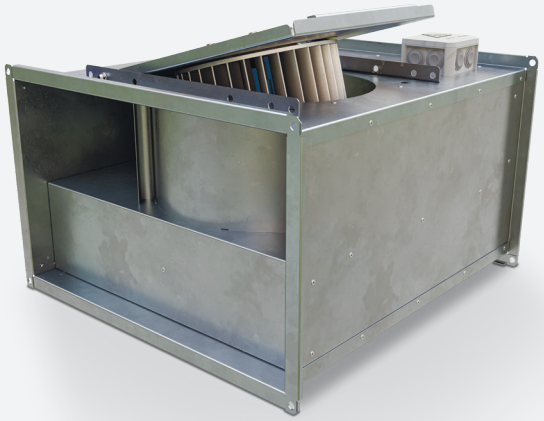

Вентиляторы Канал-ПКВ и Канал-ПКВ-Ш

Предназначены для удаления и притока воздуха в системах вентиляции. Изготавливаются в общепромышленном исполнении из оцинкованной стали. Применяются мотор-колеса с загнутыми вперед лопатками. Корпус вентиляторов ПКВ-Ш дополнительно шумоизолирован специальным минераловатным материалом.

Полное давление:
50...1100 Па

Степень защиты:
IP54

Воздухопроизводительность:
100...14000 м³/ч

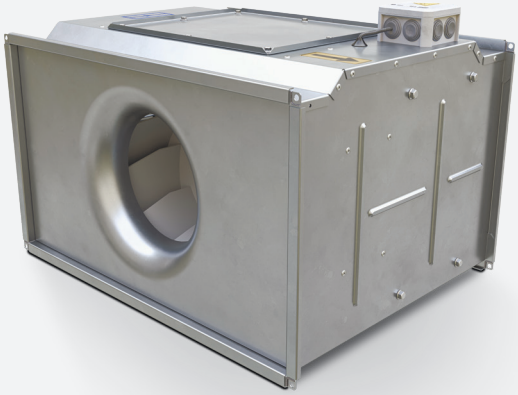

Вентиляторы Канал-КВАРК-П

Предназначены для удаления и притока воздуха в системах канальной вентиляции. Изготавливаются в общепромышленном и взрывозащищенном исполнениях из оцинкованной стали. Применяются асинхронные двигатели и рабочие колеса с загнутыми назад лопатками.

Полное давление:
50...1600 Па

Степень защиты:
IP54

Воздухопроизводительность:
100...9000 м³/ч

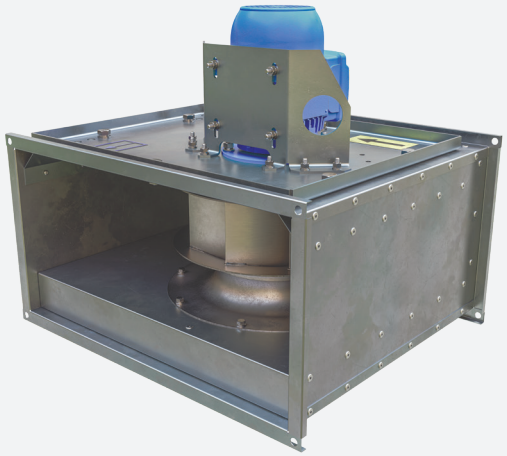

Вентиляторы Канал-КВАРК-ПН

Предназначены для удаления и притока воздуха в системах канальной вентиляции. Применяются асинхронные двигатели и рабочие колеса с загнутыми назад лопатками. Особенность вентилятора в том, что двигатель вынесен за пределы перекачиваемого в канале воздуха. Максимальная температура перемещаемой среды до +70 °С.

Полное давление:
50...1000 Па

Степень защиты:
IP54

Воздухопроизводительность:
300...16000 м³/ч

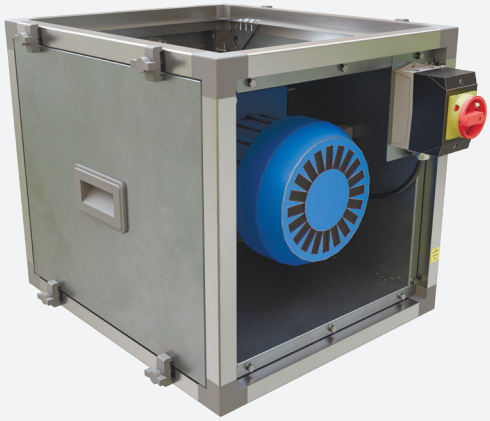

Вентиляторы Канал-КВАРК-ФУД

Предназначены для удаления загрязненного воздуха из кухонных зон и производственных систем вентиляции. Оснащены поддоном с патрубком для отвода возможного конденсата, а также сервисным выключателем. Вентиляторы легко обслуживать и чистить благодаря каркасной конструкции и большим съемным боковым и верхней панелям. Максимальная температура перемещаемой среды до +100°С.

Полное давление:
50...1000 Па

Степень защиты:
IP54

Воздухопроизводительность:
300...18000 м³/ч

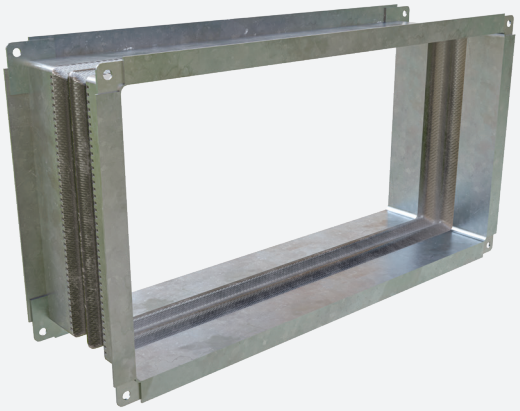

Гибкая вставка Канал-ГКВ

Предназначены для поглощения механических колебаний, создаваемых вентилятором в системе канальной вентиляции. Гибкая вставка Канал-ГКВ выполнена из двух фланцев, соединенных между собой изолирующим материалом, обеспечивающим герметичность канала.

Температурный диапазон перемещаемой среды:
-30...+50 °С

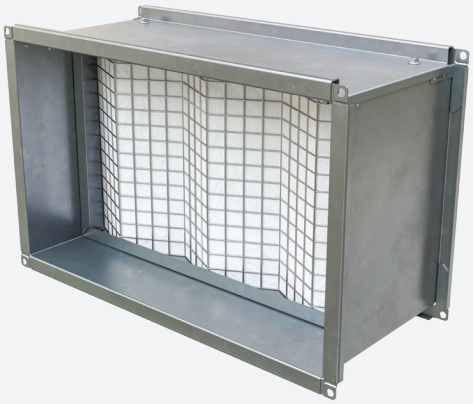

Фильтры Канал-ФП и Канал-ФК

Предназначены для очистки воздуха от пыли и волокнистых частиц в системах общеобменной канальной вентиляции. Корпус фильтра представляет собой коробчатую конструкцию, изготовленную из оцинкованной стали. Для удобства обслуживания корпус оборудован съёмной крышкой. Дополнительно комплектуются фильтрующими кассетами Канал-ФП и Канал-ФК.

Температурный диапазон перемещаемой среды:
-30...+50 °С

Класс очистки :
G4, M5, F7, F9

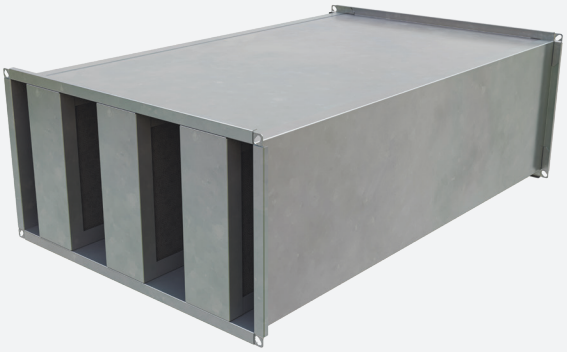

Шумоглушители Канал-ГКП и Канал-ГКД

Предназначены для снижения шума от вентиляторов в обслуживаемых помещениях и шума, поступающего от них наружу. Применяют в прямоугольных воздуховодах внутри помещений. Корпус и пластины шумоглушителей выполнены из оцинкованной стали и шумопоглощающей минеральной ваты.

Температурный диапазон перемещаемой среды:
-30...+50 °С

Снижение шума
5 ... 45 дБ

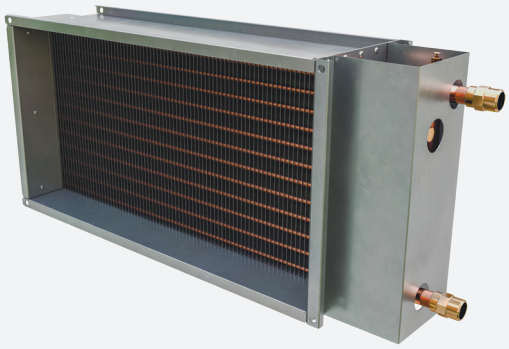

Воздухонагреватель водяной Канал-КВН

Предназначен для нагрева воздуха. В качестве теплоносителя применяется горячая вода с температурой, не превышающей 150° С. Корпус выполнен из оцинкованной стали. Теплообменная поверхность образована рядами медных трубок, оребренных гофрированными пластинами из алюминиевой фольги. Коллекторы из медной трубы с латунными фитингами имеют специальные спускники для стравливания воздуха или слива теплоносителя.

Максимально допустимое давление теплоносителя:
≤ 1,6 МПа

Мощность нагрева:
8...160 кВт

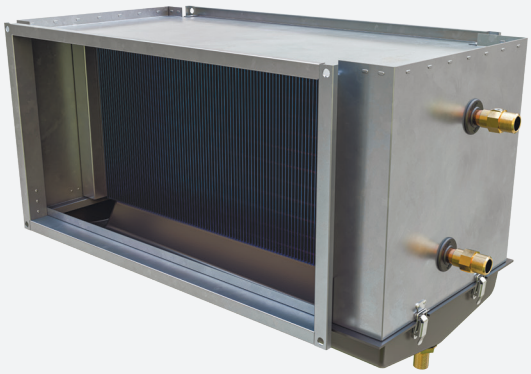

Воздухоохладитель водяной Канал-ВКОМ

Предназначен для охлаждения и осушения воздуха в системах вентиляции. В качестве хладагента используется вода или незамерзающие смеси. Теплообменная поверхность образована рядами медных трубок, оребренных гофрированными пластинами из алюминиевой фольги с гидрофильным покрытием. Коллекторы из медной трубы с латунными фитингамиимеют специальные спускники для стравливания воздуха или слива теплоносителя.

Максимально допустимое давление теплоносителя:
≤ 1,6 МПа

Мощность охлаждения:
3...60 кВт



Воздухоохладитель фреоновый Канал-ФКОМ

Предназначен для охлаждения и осушения воздуха в системах вентиляции. В качестве хладагента используется фреон. Теплообменная поверхность образована рядами медных трубок, оребренных гофрированными пластинами из алюминиевой фольги с гидрофильным покрытием. Коллекторы из медной трубы с латунными фитингами имеют специальные спускники для стравливания воздуха или слива теплоносителя.

Мощность охлаждения:
5...60 кВт

Хладагент фреон:
R22, R407C, R410A



Воздухонагреватель электрический Канал-ЭКВ

Предназначен для нагрева воздуха в системах канальной вентиляции, устанавливается в прямоугольных каналах. Корпус выполнен из оцинкованной стали, нагревательные элементы — из нержавеющей стали. Воздухонагреватель оборудован двухступенчатой защитой от перегрева.

Мощность нагрева:
6...60 кВт

Степень защиты:
IP40

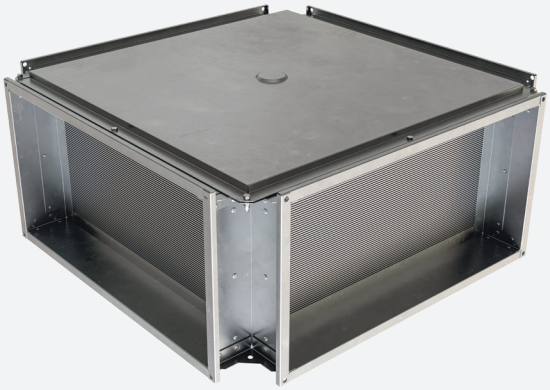

Теплоутилизатор Канал-ПКТ

Предназначен для рекуперации тепловой энергии из удаляемого воздуха в его приток, тем самым снижает нагрузку на систему отопления зимой или кондиционирования летом. Позволяет существенно экономить на энергоносителе в системах отопления и кондиционирования. Теплоутилизатор состоит из оцинкованного корпуса и рекуперативного перекрестноточного алюминиевого теплообменника.

Рекуперации тепловой энергии: до 70%

Не требует подключения к электрической сети



Клапаны Канал-РЕГУЛЯР, ГЕРМИК

Предназначены для регулирования расхода приточного или вытяжного воздуха в системах канальной вентиляции. Корпус клапанов Канал-ГЕРМИК-П выполнен из оцинкованной стали, внутри установлены лопатки из усиленного алюминиевого профиля. Канал-ГЕРМИК-С имеет периметральный обогрев, что препятствует обмерзанию лопаток. Канал-РЕГУЛЯР имеет корпус и лопатки из оцинкованной стали.

Рабочее давление:
до 1800 Па

Температура перемещаемой среды:
-30...+50 °С

Круглое сечение





Вентиляторы Канал-ВЕНТ, Канал-ВЕНТ-ЕС и Канал-ВЕНТ-ПД

Вентиляторы Канал-ВЕНТ предназначены для удаления и притока воздуха в системах вентиляции. Вентиляторы изготавливаются в общепромышленном исполнении, корпус выполнен из оцинкованной стали. Применяются мотор-колеса с загнутыми назад лопатками.

Полное давление:
10...700 Па

Воздухопроизводительность:
50 ... 1800 м³/ч

Класс защиты клеммной коробки:
IP54



Вентиляторы Канал-КВАРК-ФУД-Р

Предназначены для удаления загрязнённого воздуха из кухонных зон и производственных систем вентиляции. Оснащены поддоном с патрубком для отвода возможного конденсата. Вентилятор легко обслуживать и чистить благодаря открывающейся панели на петлях, на которой установлен двигатель и рабочее колесо. Максимальная температура перемещаемой среды до +100 °С.

Полное давление:
50...2100 Па

Воздухопроизводительность:
20...9000 м³/ч

Класс защиты клеммной коробки:
IP54

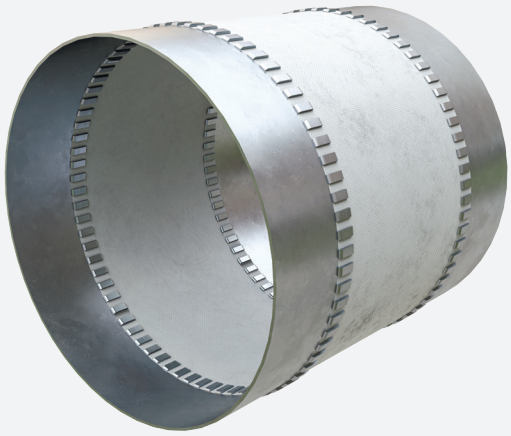

Гибкая вставка Канал-ФУД-Р-ГКВ

Предназначена для комплектации вентиляторов Канал-КВАРК-ФУД-Р с целью поглощения механических колебаний, создаваемых вентилятором в процессе работы. Гибкая вставка выполнена из двух фланцев, соединённых между собой изолирующим материалом, обеспечивающим герметичность канала.

Допустимая температура перемещаемого воздуха:
-30...+100 °С

Не предназначены для несения механической нагрузки



Фильтры Канал-ФП

Предназначен для очистки воздуха от пыли и волокнистых частиц в системах вентиляции. Корпус фильтра представляет собой коробчатую конструкцию, изготовленную из оцинкованной стали. Для удобства обслуживания корпус оборудован съёмной крышкой. Дополнительно комплектуются фильтрующими кассетами Канал-ФП и Канал-ФК.

Допустимая температура перемещаемого воздуха:
-30...+50 °С

Класс очистки воздуха:
G4, M5

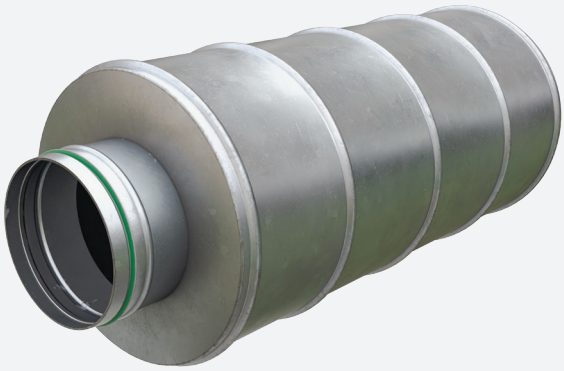

Шумоглушитель Канал-ГКК

Предназначен для снижения шума от вентиляторов в обслуживаемых помещениях и от шума, поступающего от них наружу. Применяют в круглых воздуховодах внутри помещений. Корпус шумоглушителей выполнен из оцинкованной стали с наполнением шумопоглощающей минеральной ватой.

Допустимая температура перемещаемого воздуха:
-30 ... +50 °С

Снижение шума
5...45 дБ

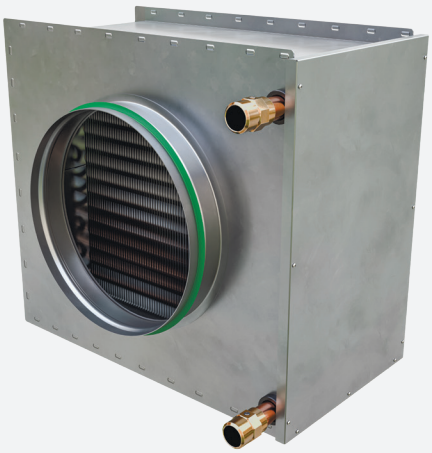

Воздухонагреватель водяной Канал-КВН-К

В качестве теплоносителя применяется горячая вода (или гликолевые растворы) с температурой, не превышающей 150 °С. Корпус из оцинкованной стали. Теплообменная поверхность образована рядами медных трубок, оребрённых гофрированными пластинами из алюминиевой фольги. Коллекторы из медной трубы с латунными фитингами имеют специальные спускники для стравливания воздуха или слива теплоносителя.

Максимально допустимое давление теплоносителя:
≤ 1,6 МПа

Мощность нагрева:
3 ... 30 кВт

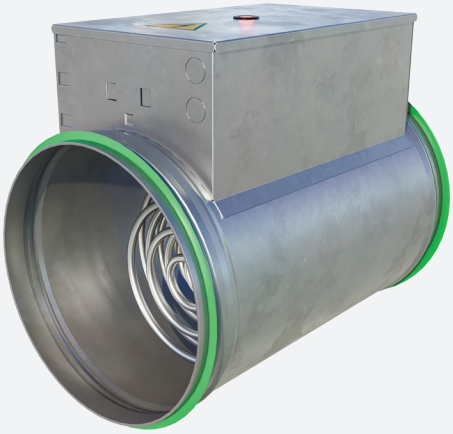

Воздухонагреватель электрический Канал-ЭКВ-К

Предназначен для нагрева воздуха в системах канальной вентиляции. Изготавливается в общепромышленном исполнении, корпус выполнен из оцинкованной стали, нагревательные элементы из нержавеющей стали. Воздухонагреватель оборудован двухступенчатой защитой от перегрева.

Мощность нагрева:
0,6...15 кВт

Класс защиты:
IP40

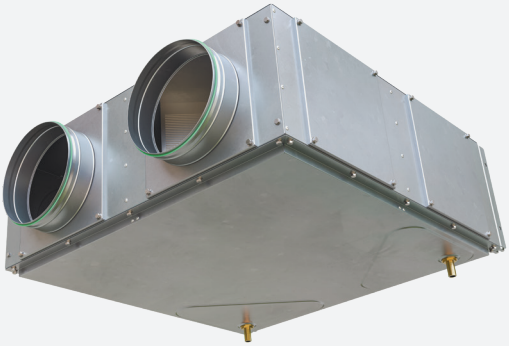

Теплоутилизатор Канал-ПКТ-К

Предназначен для рекуперации тепловой энергии из удаляемого воздуха в его приток, тем самым снижает нагрузку на систему отопления зимой или кондиционирования – летом. Позволяет существенно экономить на энергоносителе в системах отопления и кондиционирования. Теплоутилизатор состоит из оцинкованного корпуса, рекуперативного перекрестноточного алюминиевого теплообменника и фильтров.

Рекуперации тепловой энергии:до 70%

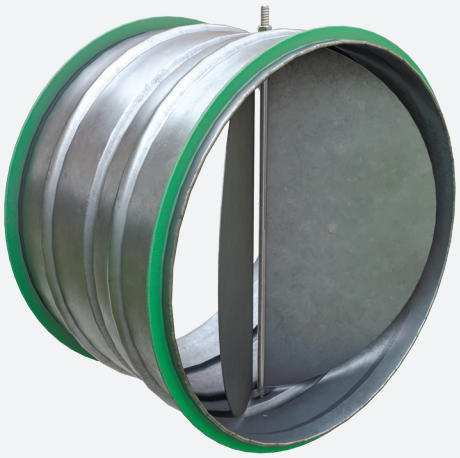

Клапаны КЛАБ и Канал-КОЛ-К

Клапан КЛАБ предназначен для регулирования расхода приточного или вытяжного воздуха в круглых системах канальной вентиляции. Клапан Канал-КОЛ-К предотвращает нежелательный обратный переток воздуха в круглых каналах системы вентиляции. Корпус и рабочие лопатки клапанов выполнены из оцинкованной стали.

Температурный диапазон перемещаемой среды:
-30...+50 °C

Оборудование в морском исполнении

Все оборудование данного раздела соответствует требованиям «Правила российского морского и речного Регистров судоходства».



Отсканируйте
для перехода в раздел морское оборудование на нашем сайте

Вентиляторы



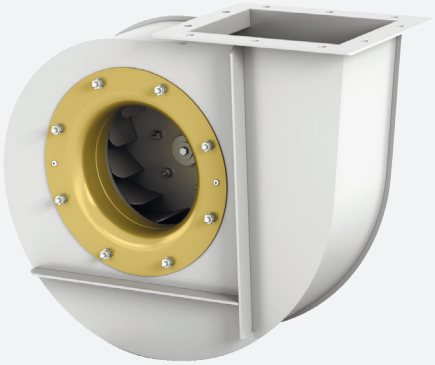

Радиальные судовые вентиляторы РСС

Предназначены для перемещения воздуха в системах вентиляции на кораблях или судах смешанного и внутреннего плавания всех классов, типов и назначений. Кроме того, они предназначены для применения на газодобывающих платформах, стационарных морских платформах, объектах береговой инфраструктуры, гражданского и промышленного строительства.

Полное/Статическое давление: от 610/380 до 8800/9000 Па
Потребляемая мощность электродвигателя: от 0.18 до 46.1кВт

Расход: от 380 до 37000 м³/ч
Климатическое исполнение: ОМ, категории размещения 1, 2 или 4

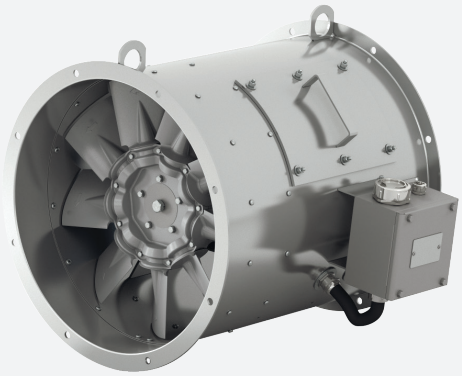

Осевые судовые вентиляторы ОС

Предназначены для перемещения воздуха в системах вентиляции на кораблях или судах смешанного и внутреннего плавания всех классов, типов и назначений и на инфраструктурных обьектах с комплексом требований «Правила российского морского или речного регистров судоходства». Отличительными особенностями ОС являются: высокий КПД и надёжность, компактность, низкий уровень шума и простота монтажа.

Полное/Статическое давление: от 80/0 до 1780/1450 Па
Потребляемая мощность электродвигателя: от 0.37 до 30 кВт

Расход: от 600 до 51000 м³/ч
Климатическое исполнение: ОМ, категории размещения 1, 2 или 4

Холодильное оборудование



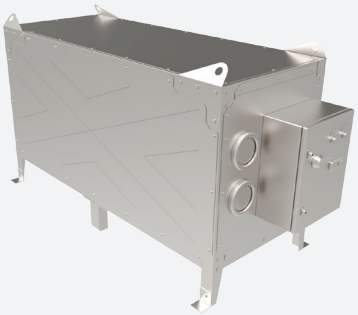

Агрегаты охлаждения жидкости КОМПАС-АОЖ

Предназначены для холодоснабжения установок обработки воздуха систем вентиляции и кондиционирования воздуха кораблей, судов, газодобывающих платформ, плавучих буровых установок, стационарных морских платформ различного назначения, объектов береговой инфраструктуры или гражданского и промышленного строительства.

Холодопроизводительность: от 4.5 до 75.8 кВт
Электрическая мощность: от 1.4 до 21.8 м³/ч
Ток, потребляемый компрессором: от 2.6 до 51.9 А
Степень защиты: IP44
Климатическое исполнение: ОМ, категории размещения 3 по ГОСТ 15150

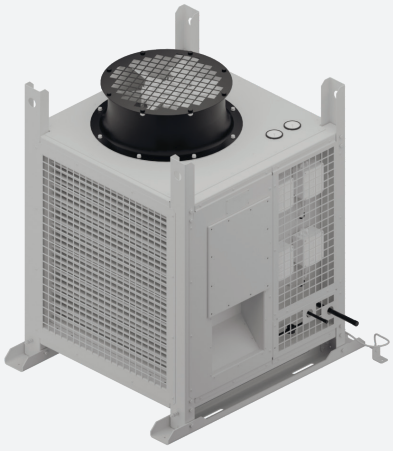

Компрессорно-конденсаторные агрегаты КОМПАС-ККБ

Предназначены для холодоснабжения установок обработки воздуха систем вентиляции и кондиционирования воздуха. Агрегаты предназначены для использования на кораблях или судах, газодобывающих платформах, плавучих буровых установках, на стационарных морских платформах различного назначения, на обьектах береговой инфраструктуры, гражданского и промышленного строительства.

Холодопроизводительность: от 8 до 141 кВт
Электрическая мощность: от 3.7 до 58.8 м³/ч
Климатическое исполнение: ОМ, категории размещения 1 (тип атмосферы III)

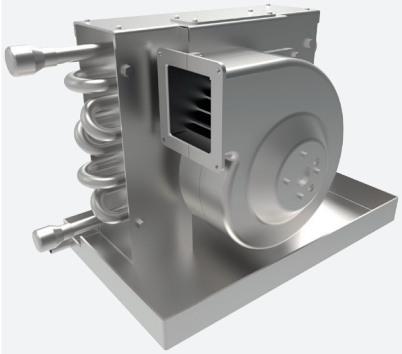

Фанкойлы КОМПАС-ВТ

Вентиляторные теплообменники (фанкойлы) КОМПАС-ВТ предназначены для создания и поддержания в обслуживаемых помещениях заданных температурных параметров путём нагрева, охлаждения и подачи рециркуляционного воздуха. Фанкойлы применяются на кораблях, судах, газодобывающих платформах, плавучих буровых установках, стационарных морских платформах, объектах гражданского и промышленного строительства прибрежных зон.

Расход: от 400 до 1800 м³/ч
Теплопроизводительность: от 6 до 30 кВт
Холодопроизводительность: от 2 до 10 кВт
Средний уровень шума: 70 дБ
Класс очистки фильтров: G3
Климатическое исполнение: ОМ 3, 4

Воздухообрабатывающие вентиляционные агрегаты



Автономные кондиционеры КОМПАС-АК

Предназначены для комплексной обработки (очистка, нагрев, охлаждение) и подачи воздуха в помещения кораблей, судов, плавсредств, морских стационарных платформ, объектов гражданского и промышленного строительства в прибрежных зонах.

Полное избыточное давление:
от 500 до 2000 Па

Воздухопроизводительность:
от 700 до 3200 м³/ч

Степень защиты:
IP44

Климатическое исполнение:
ОМ, категории размещения 3 или 4



Кондиционеры центральные судовые КОМПАС-БОВ

Предназначены для создания и поддержания в обслуживаемых помещениях морских кораблей или судов смешанного и внутреннего плавания всех классов, типов и назначений искусственного климата с заданными параметрами путём обработки и подачи воздуха.

Полное избыточное давление:
не более 3000 Па

Теплопроизводительность:
от 15.8 до 310 кВт

Холодопроизводительность:
от 8 до 250 кВт

Воздухопроизводительность:
от 500 до 26800 м³/ч

Класс очистки фильтров:
G3…F9

Климатическое исполнение:
ОМ, категории размещения 1 или 3

Клапаны



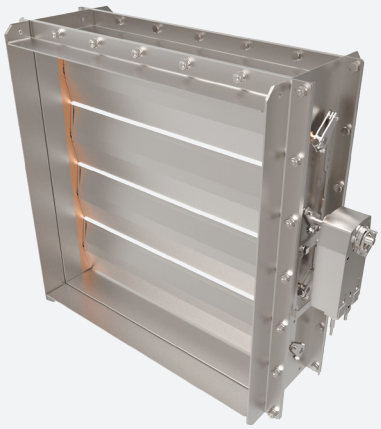

Клапаны воздушные КОРД

Предназначены для регулировки или отсечки газо-паро-воздушных потоков, в том числе взрывоопасных, в системах вентиляции и кондиционирования воздуха со средним и высоким рабочим давлением на кораблях, судах смешанного и внутреннего плавания всех классов, типов и назначений, на газодобывающих платформах, плавучих буровых установках, стационарных морских платформах, объектах гражданского и промышленного строительства прибрежных зон.

Рабочее давление:
- до 2500 Па (КОРД-1)
- до 10000 Па (КОРД-2)

Климатическое исполнение:
У2, У3, УХЛ2, УХЛ3, ОМ1, ОМ2, ОМ3, ОМ4



Клапаны сброса избыточного давления КИД

Предназначен для сброса избыточных объёмов газо-паро-воздушных смесей из обслуживаемой зоны в смежное пространство или в атмосферу для поддержания в обслуживаемой зоне постоянного заданного значения избыточного давления.

Диапазон регулировки избыточного давления:
от 20 до 200 Па

Максимальное статическое давление на клапан до его разрушения (с сохранением его целостности): 2500 Па

Климатическое исполнение:
ОМ1, ОМ2, ОМ3, ОМ4



Клапаны противопожарные НЕРПА-КП

Предназначены для местного и дистанционного перекрытия каналов систем вентиляции и кондиционирования воздуха, проходящих через огнестойкие переборки, с целью предотвращения проникновения в помещение продуктов сгорания во время пожара и для обеспечения газонепроницаемости помещений при расширении взрывоопасных зон.

Рабочее давление:
до 5000 Па

Класс:
А 60 или Н 120

Степень защиты:
IP54, IP66

Климатическое исполнение:
У2, У3, УХЛ2, УХЛ3, ОМ1, ОМ2, ОМ3

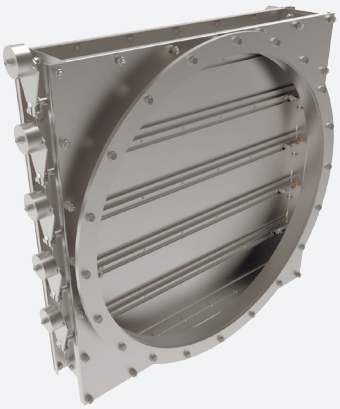

Клапаны обратные КОБРА

Предназначены для местного и дистанционного перекрытия каналов систем вентиляции и кондиционирования воздуха, для отсечки газо-паро-воздушных потоков в системах вентиляции и кондиционирования воздуха с рабочим давлением до 5000Па.

Рабочее давление:
до 5000 Па

Климатическое исполнение:
У2, У3, УХЛ2, УХЛ3, Т2, Т3, ОМ1, ОМ2, ОМ3, ОМ4

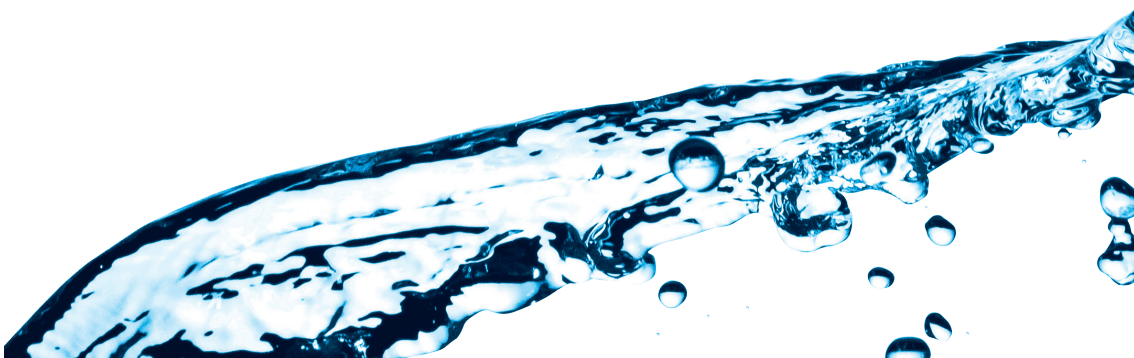

Автоматика

Сетевые элементы и канальное оборудование





Шкафы управления КОМПАС-ШСАУ

Предназначены для осуществления централизованного контроля процессов управления всем агрегатным набором и элементами центрального кондиционера КОМПАС-БОВ в режимах, определяемых условиями эксплуатации и требований заказа.

Степень защиты корпуса IP:
не ниже IP44

Климатическое исполнение:
ОМ, категория размещения 4 (тип атмосферы II) ГОСТ 15150

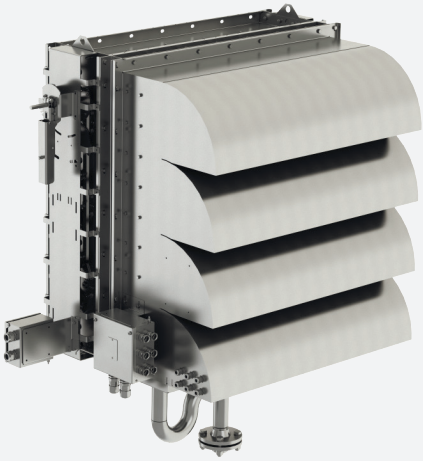

Антиобледенительное устройство РУЗА-М

Предназначено для защиты от образования наледи на путях естественного проветривания в регулируемых вентиляционных проёмах и для защиты от проникновения снега и ледяной крошки в ходе предельной радикализации внешнего погодного воздействия (пурга, метель, ледяные шторма и т.п.) в районах Крайнего Севера, Заполярья, Аляски, Дальнего Востока и пр.

Максимальное статическое давление на клапан до его разрушения (с сохранением его целостности): 2500 Па

Климатическое исполнение:
УХЛ1, ОМ1, ОМ2, ОМ4



Воздухонагреватели электрические канальные КОМПАС-ЭКВ

Предназначены для нагрева приточного воздуха до заданной температуры в системах вентиляции помещений кораблей, судов, плавсредств, стационарных морских платформ, на объектах гражданского и промышленного строительства в прибрежных зонах.

Материал корпуса: сталь с порошковым покрытием или нержавеющая сталь
Потребляемый ток: от 7.9 до 157.2 А
Воздухопроизводительность: от 110 до 7500 м³/час
Степень защиты: IP44
Климатическое исполнение: ОМ4

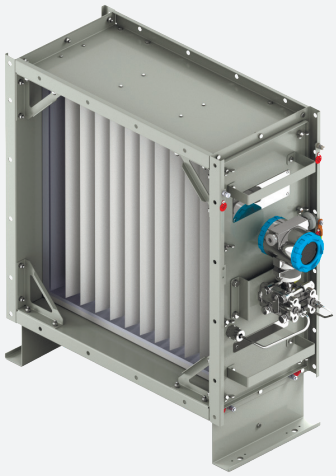

Фильтры воздушные ФКМ

Предназначены для очистки воздуха, перемещаемого в системах вентиляции и кондиционирования, от посторонних (привнесённых и внутреннего происхождения) загрязнённостей и пыли. Служат для обеспечения подачи в вентилируемую зону очищенного от механических загрязнений воздуха.

Рабочее давление: 2500 Па
Климатическое исполнение: У2, У3, УХЛ2, УХЛ3, ОМ1, ОМ2, ОМ3, ОМ4

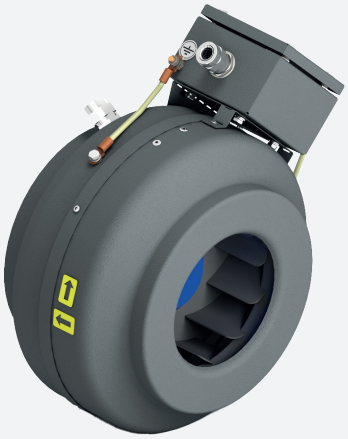

Канальные вентиляторы Канал-ВЕНТ-МОРЕ

Предназначены для перемещения газовоздушных смесей воздуха в компактных системах вентиляции низкого давления на морских судах смешанного и внутреннего плавания всех классов, типов и назначений, на газодобывающих платформах, плавучих буровых установках, стационарных морских платформах, объектах гражданского и промышленного строительства.

Полное давление: от 50 Па до 700 Па
Расход: от 100 до 1800 м³/ч
Мощность электродвигателя: от 0.07 до 0.55 кВт
Климатическое исполнение: ОМ, категории размещения 1, 2 или 4

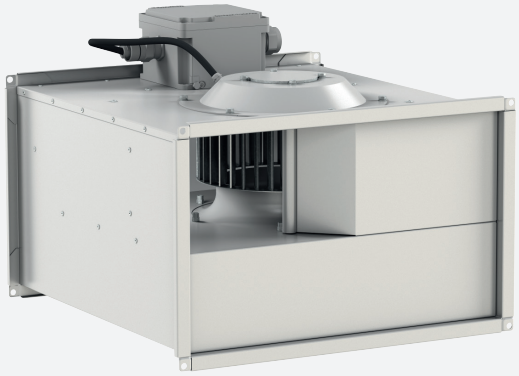

Канальные вентиляторы Канал-ПКВ-МОРЕ

Предназначены для перемещения газовоздушных смесей воздуха в компактных системах вентиляции прямоугольного сечения низкого давления на морских судах смешанного и внутреннего плавания всех классов, типов и назначений, на газодобывающих платформах, плавучих буровых установках, стационарных морских платформах, объектах гражданского и промышленного строительства.

Полное давление: от 50 Па до 800 Па
Расход: от 200 до 14000 м³/ч
Мощность электродвигателя: от 0.33 до 5.7 кВт
Климатическое исполнение: ОМ, категории размещения 1, 2 или 4

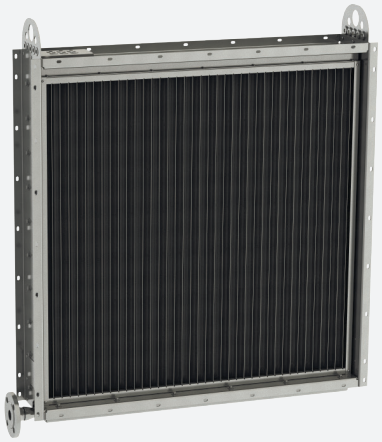

Каплеуловители КМ

Предназначены для отделения капельной влаги из воздуха в системах кондиционирования и вентиляции на кораблях, судах и плавсредствах, стационарных морских платформах, на объектах гражданского и промышленного строительства в прибрежных зонах.

Материал корпуса:
нержавеющая сталь или АМг5

Избыточное давление:
до 2000 Па

Воздухопроизводительность:
от 250 до 63000 м³/час

Климатическое исполнение:
ОМ4

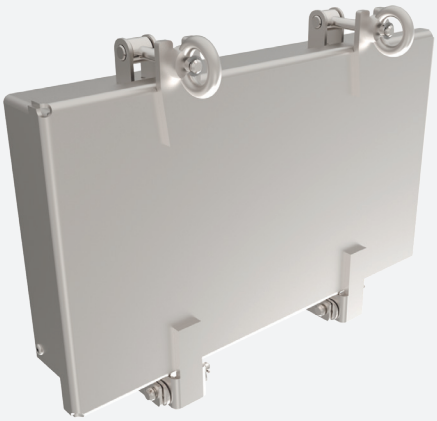

Крышки водогазонепроницаемые НЕВА

Предназначены для защиты вентиляционных выходов, выводов вентиляционных шахт и других обслуживаемых пространств от воздействия или прямого проникновения внешней среды (ветровая нагрузка, ураган, снег, ледяная крошка, брызги, волна, внешнее физическое воздействие и т.п.).

Максимально допустимое давление:
до 5000 Па

Климатическое исполнение:
У1, УХЛ1, Т1, ОМ1



Наружные закрытия с жалюзи РУЗА

Предназначены для защиты обслуживаемых зон помещения от внешних погодных воздействий. Устанавливаются на приточных и вытяжных отверстиях систем вентиляции и кондиционирования воздуха с рабочим давлением до 2500 Па на границе улица/помещение .

Максимальное статическое давление на клапан до его разрушения (с сохранением его целостности): 2500 Па

Климатическое исполнение:
УХЛ1, ОМ1, ОМ2, ОМ4



Потолочный воздухораспределитель БРИЗ

Предназначен для использования в качестве концевого элемента вентиляционной сети для выпуска или отвода в обслуживаемое помещение требуемого количества воздуха. Используется для контроля и регулирования расхода воздуха с сопутствующей функцией снижения шума в системах вентиляции и отопления низкого и среднего давления (до 2000Па) .

Максимально допустимое давление:
до 2000 Па

Расход воздуха:
160 или 250 м³/ч

Уровень звуковой мощности:
10…45д БА

Климатическое исполнение:
У3, У4, УХЛ3, УХЛ4, ОМ3, ОМ4

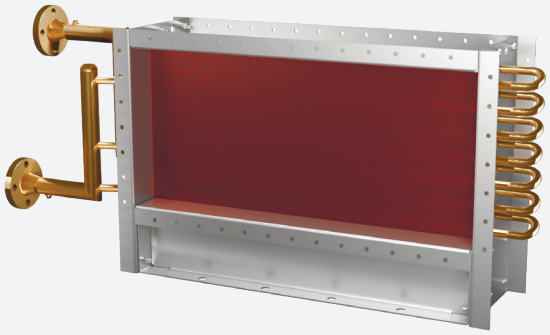

Трубчато-ребрённые теплообменники ВНВ-МОРЕ

Предназначены для нагрева проходящего через рабочее сечение теплообменника вентилируемого и подаваемого в обслуживаемую зону воздуха. Такие теплообменники могут применяться: на кораблях, морских судах, газодобывающих платформах, плавучих буровых установках, стационарных морских платформах, объектах гражданского и промышленного строительства прибрежных зон.

Материал трубки/пластины:
медно-никелевый сплав/медь;
нержавеющая сталь/медь

Расход воздуха:
от 250 до 50000 м³/ч

Мощность нагрева:
от 4 до 865 кВт

Климатическое исполнение:
ОМ4

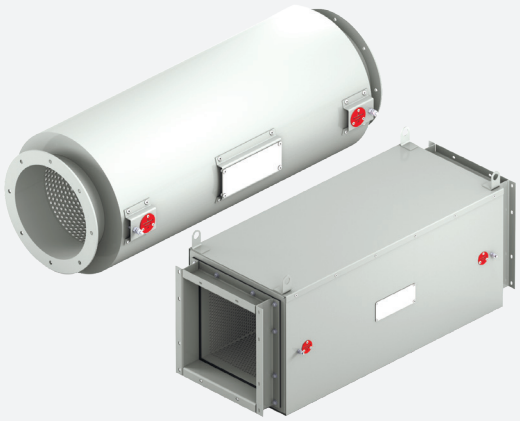

Шумоглушители ШКМ

Предназначены для снижения уровней шума в системах вентиляции и кондиционирования воздуха, для подавления посторонних звуковых колебаний в заранее оговорённых спектрах частот и служат для снижения фонового шума, имеющего источники активных элементов систем вентиляции и кондиционирования, а также для снижения влияния отражённых от каналов воздуховодов шумов.

Рабочее давление:
2500 Па

Климатическое исполнение:
У2, У3, УХЛ2, УХЛ3, ОМ1, ОМ2, ОМ3, ОМ4



12 000 м²
ВЕЗА-Фрязино
Открыт в 1998 г.



9 000 м²
ВЕЗА-Холод
Открыт в 2017 г.



15 000 м²
ВЕЗА-Карачев
Открыт в 2016 г.



18 000 м²
ВЕЗА-Миасс
Открыт в 2006 г.



27 000 м²
ВЕЗА-Гомель
Открыт в 2007 г.



12 500 м²
ВЕЗА-Брянск
Открыт в 2002 г.



6 500 м²
ВЕЗА-КМВ
Открыт в 2018 г.



4 000 м²
ВЕЗА-Нижний Новгород
Открыт в 2022 г.



22 500 м²
ВЕЗА-Храпуново
Открыт в 1995 г.

Центральный офис ООО «ВЕЗА»

142460, Московская обл., Ногинский р-он, пос. им. Воровского, ул. Рабочая, д. 10 А

+7 (495) 223-01-88
info@veza.ru

ВЕЗА-Россия

г. Астрахань
+7 (988) 173-92-99
caspian@veza.ru

г. Белгород
+7 (4722) 23-28-9
5belgorod@veza.ru

г. Брянск
+7 (4832) 63-97-42
bcom@veza.ru

г. Владивосток
+7 (4232) 65-16-65
vladivostok@veza.ru

г. Владимир
+7 (4922) 77-94-92
vladimir@veza.ru

г. Волгоград
+7 (8442) 23-01-88
volgograd@veza.ru

г. Воронеж
+7 (473) 296-99-63
voronezh@veza.ru

г. Екатеринбург
+7 (343) 344-69-11
ekaterinburg@veza.ru

г. Иваново
+7 (905) 109-32-87
ivanovo@veza.ru

г. Казань
+7 (843) 253-30-81
kazan@veza.ru

г. Калининград
+7(4012) 52-69-99
kaliningrad@veza.ru

г. Киров
+7 (8332) 41-22-23
kirov@veza.ru

г. Краснодар
+7 (861) 202-54-01
krasnodar@veza.ru

г. Красноярск
+7 (391) 2-347-34
krasnoyarsk@veza.ru

г. Луганск
+7(959) 286-82-26
omelchenko@veza.ru

г. Москва
+7 (495) 989-47-20
msk@veza.ru

г. Нижний Новгород
+7 (831) 262-10-55
nnov@veza.ru

г. Новосибирск
+7 (383) 373-28-25
novosibirsk@veza.ru

г. Омск
+7 (3812) 20-44-71
omsk@veza.ru

г. Пенза
+7 (8412) 23-99-55
penza@veza.ru

г. Пермь
+7 (342) 258-40-95
perm@veza.ru

г. Ростов-на-Дону
+7 (863) 320-10-20
rostov@veza.ru

г. Самара
+7 (846) 341-45-15
samara@veza.ru

г. Санкт-Петербург
+7 (812) 207-07-17
spb@veza.ru

г. Саранск
+7 (8342) 22-37-45
saransk@veza.ru

г. Саратов
+7 (8452) 60-97-23
saratov@veza.ru

г. Симферополь
+7 (978) 942-95-95
simferopol@veza.ru

г. Тверь
+7 (961) 141-86-48
tver@veza.ru

г. Тюмень
+7 (345) 259-90-91
tumen@veza.ru

г. Уфа
+7 (347) 292-23-50
ufa@veza.ru

г. Хабаровск
+7 (4212) 46-06-81
khabarovsk@veza.ru

г. Чебоксары
+7 (835) 220-30-25
cheboksary@veza.ru

г. Челябинск
+7 (351) 214-44-00
chelyabinsk@veza.ru

г. Чехов
+7 (496) 727-70-71
chehov@veza.ru

г. Ярославль
+7 (902) 332-88-19
yaroslavl@veza.ru

ВЕЗА-Беларусь

г. Минск
+375 (17) 258-11-03
office@veza.by

ВЕЗА-Казахстан

г. Алматы
+7 (727) 277-63-23
veza-azia@mail.ru

г. Астана
+7 (701) 716-27-03
astana@veza.ru

ВЕЗА-Узбекистан

г. Ташкент
+998 (99) 010-25-17
tashkent@veza.ru